STEIGER & Co. G.m.b.H.

Automobil-Werke

Ersatzteil-Katalog

zum

10/50 PS. STEIGER-WAGEN 11/55 PS.

AUSGABE C

Verzeichnis der Ersatzteile zum Motor und Fahrgestell

STEIGER & Co. G.m.b.H., Automobil-Werke

STUTTGART

Moltkestr. 75

Forststr. 86-88

Telegramm-Adresse: Steigerwerke Stuttgart
Fernsprech-Anschluß: 60386/64232

Postscheckkonto: Stuttgart 3734
Bankkonto: Commerz- und Privatbank Filiale Stuttgart
Dr. Vogt'sche Bank, Stuttgart, Calwerstr.

Zur gefl. Beachtung.

Betr. Preise: Auf die in dieser Liste enthaltenen Preise gewähren wir 10% Rabatt, auf alle Lieferungen, mit Ausnahme auf Kugellager, Rudge-Rad-Erzeugnisse und wo sonst Netto-Preise vorgeschrieben sind. Der Rabatt wird jeweils bei der Berechnung berücksichtigt.

Betr. Bestellungen: Bei Bestellungen von Ersatzteilen ist in jedem einzelnen Falle außer der Ersatzteillisten-No. die genaue Motor und Fahrgestell-No. anzugeben. Wünschenswert ist die Einsendung des Musterstückes, wenn das betr. Ersatzteil von der Abbildung abweicht.

Die Lieferung erfolgt stets unter Nachnahme des entsprechenden Rechnungsbetrages.

Der Versand erfolgt auf Rechnung und Gefahr des Bestellers. Bei Postsendungen werden Porto und Verpackung in Rechnung gestellt. Bahnsendungen werden unfrankiert abgefertigt, jedoch wird die Verpackung berechnet. Beanstandungen können nur innerhalb 8 Tagen nach Empfang der Ware berücksichtigt werden.

Garantiebedingungen. Eine Garantie für Ersatzteile kann nur dann übernommen werden, wenn einwandfrei nachgewiesen wird, daß ein Materialfehler vorliegt. Etwaige Reklamationen können nur innerhalb 2 Monaten, gerechnet vom Tage der Lieferung ab, berücksichtigt werden. Die Garantieleistung erstreckt sich nur auf kostenlose Ersatzlieferung des defekten Stückes. Montage und Transportkosten sind vom Auftraggeber in solchen Fällen stets selbst zu tragen. Schadenersatz-Ansprüche können nicht gestellt werden, auch bei nicht rechtzeitig erfolgter Lieferung.

Eine Zurückvergütung für solche Teile, die vom Besteller nicht verwendet werden konnten, kann nur dann erfolgen, sofern diese Teile innerhalb 14 Tagen nach Empfang franko retourniert werden.

Sämtliche Preise sind freibleibend. Erfüllungsort für Lieferung und Zahlung ist ~~Düsseldorf~~, Stuttgart
Gerichtsstand ~~Düsseldorf~~. Stuttgart

Etwaige Änderungen vorstehender Bedingungen bleiben uns jederzeit vorbehalten.

Inhalt:

Motor: Kurbelgehäuse . . . . . 4— 5
„ Teile zum Kurbelgehäuse . . . . . 6— 7
„ Kurbelgetriebe . . . . . 8— 9
„ Zylinder und Nebenteile . . . . . 10—11
„ Nockenwellengeh. u. Steuerungsteile 12—13
„ Wasserpumpe, Ölpumpe, Anwerfkurb. 14—15
„ Ölfiltergehäuse u. Überdruckventil mit Leitungen. Ventilator . . . . . 16—17
„ Vergaser, Zündung u. Lichtmaschine 18—19
Kupplung . . . . . 20—21
Wechselgetriebe . . . . . 22—27
Rahmen . . . . . 28—29
Rahmenausrüstung . . . . . 30—31
Vorderachse gewöhnliche Ausführung ohne Bremse . . . . . 32—33
Vorderachse mit Bremse . . . . . 34—37
Hinterachse . . . . . 38—43
Steuerung . . . . . 44—47
Fußhebelwerk . . . . . 48—49
Handhebelwerk . . . . . 50—51
Kühler . . . . . 52—53
Auspuff . . . . . 54—55
Aufbau, Spritzbrett, Werkzeugkasten und Bodenbretter . . . . . 56—57
„ Armaturbrett und Apparate, elektr. Licht und Signalanlage . . . . 58—59
„ Motorhaube . . . . . 60—61
„ Seitl. Reserveradhalter, Diverses . 62—63
Brennstoffbehälter . . . . . 64—65
Zubehör . . . . . 66—67
Federblätter 68

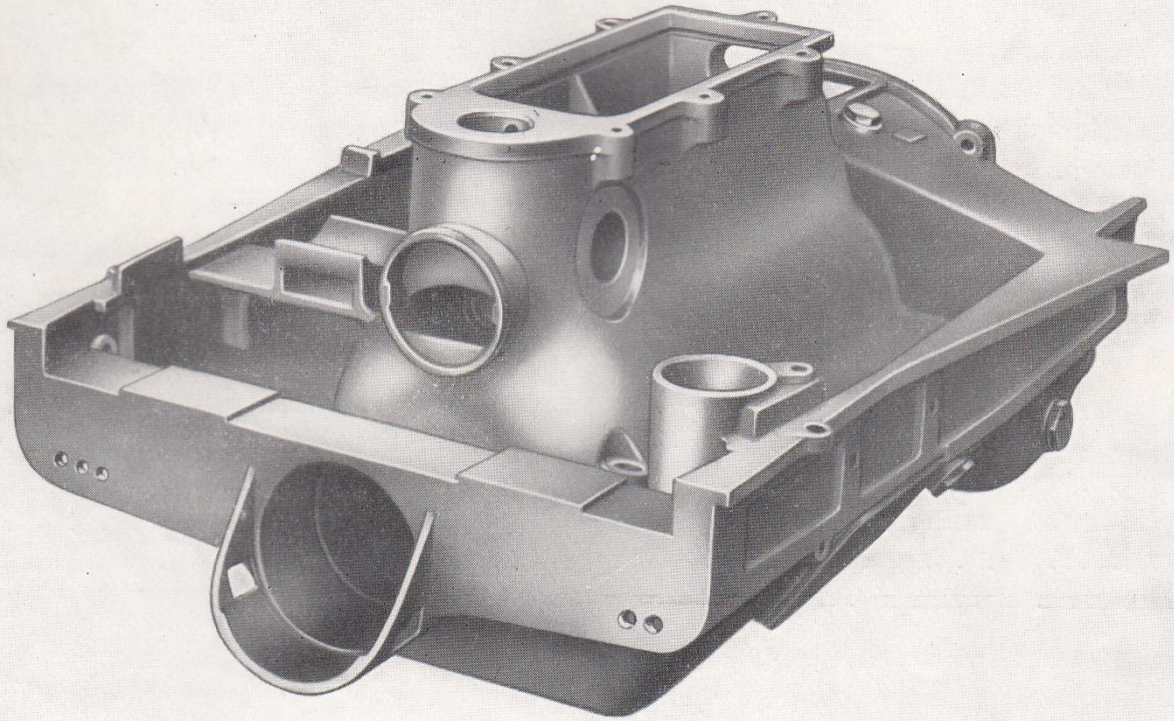

462

Motor

Stück Nr.	Type		Preis in R.-M.
462	PA.	Kurbelgehäuse ohne Deckel wie Abbildung	480.—
Z 693	„	Kurbelgehäuse mit sämtlichen Deckeln und Entlüfter komplett zusammen montiert	550.—
	„	Kurbelgehäuse ohne Deckel (alte Ausf.)	520.—

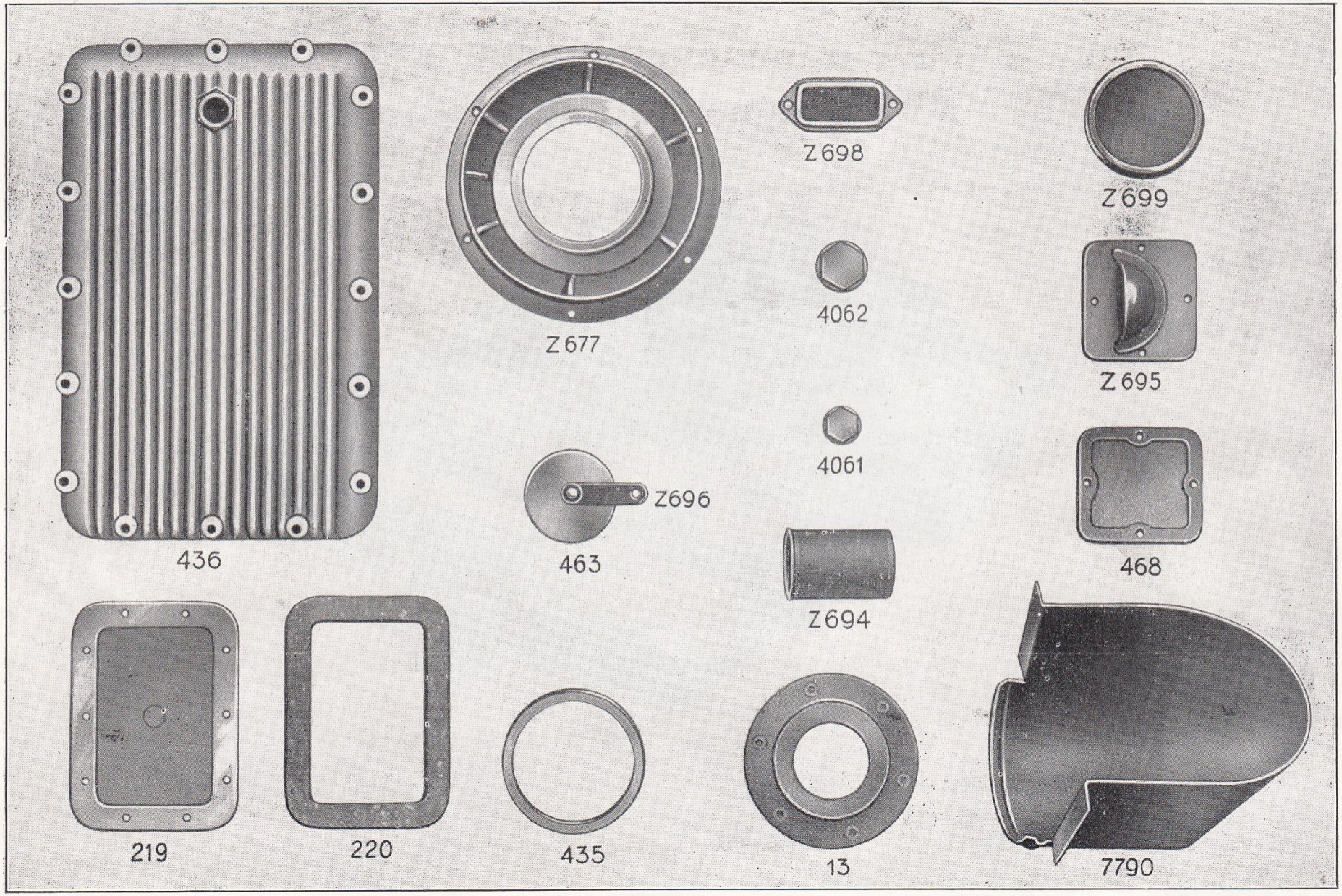
436
Z677
Z698
Z699
4062
Z695
4061
Z696
463
468
Z694
219
220
435
13
7790

Motor

Teile zum Kurbelgehäuse

Stück Nr.	Type		RM
436	PA	Unterer Gehäusedeckel mit Kühlrippen	50.—
Z 695	„	Unterer Deckel mit Muschelgriff zum Kurbelgehäuse	4.—
219	„	Deckel zur Ölkammer	6.50
220	„	Dichtung dazu	—.60
468	„	Oberer Deckel zum Kurbelgehäuse	3.70
Z 699	„	Verschlußsieb zum vorderen Entlüfter vernickelt	3.10
Z 698	„	dto. zum hinteren Entlüfter vernickelt	1.20
463	„	Deckel zur Öleinfüllung	1.80
Z 696	„	Blattfeder mit Knopf und Schraube dazu	2.—
Z 694	„	Ölsieb zum Einfüllen	2.30
435	„	Vordere Kugellagerbüchse	10.—
Z 677	„	Hinterer Kugellagerhalter mit Ölablaufrohr	28.50
13	„	Deckel dazu	8.50
7790 LN	„	Schutzhaube für Lichtmaschine	6.—
4061	„	Verschraubung 30 mm Gewindedurchmesser	1.—
4062	„	dto. 42 mm	1.40

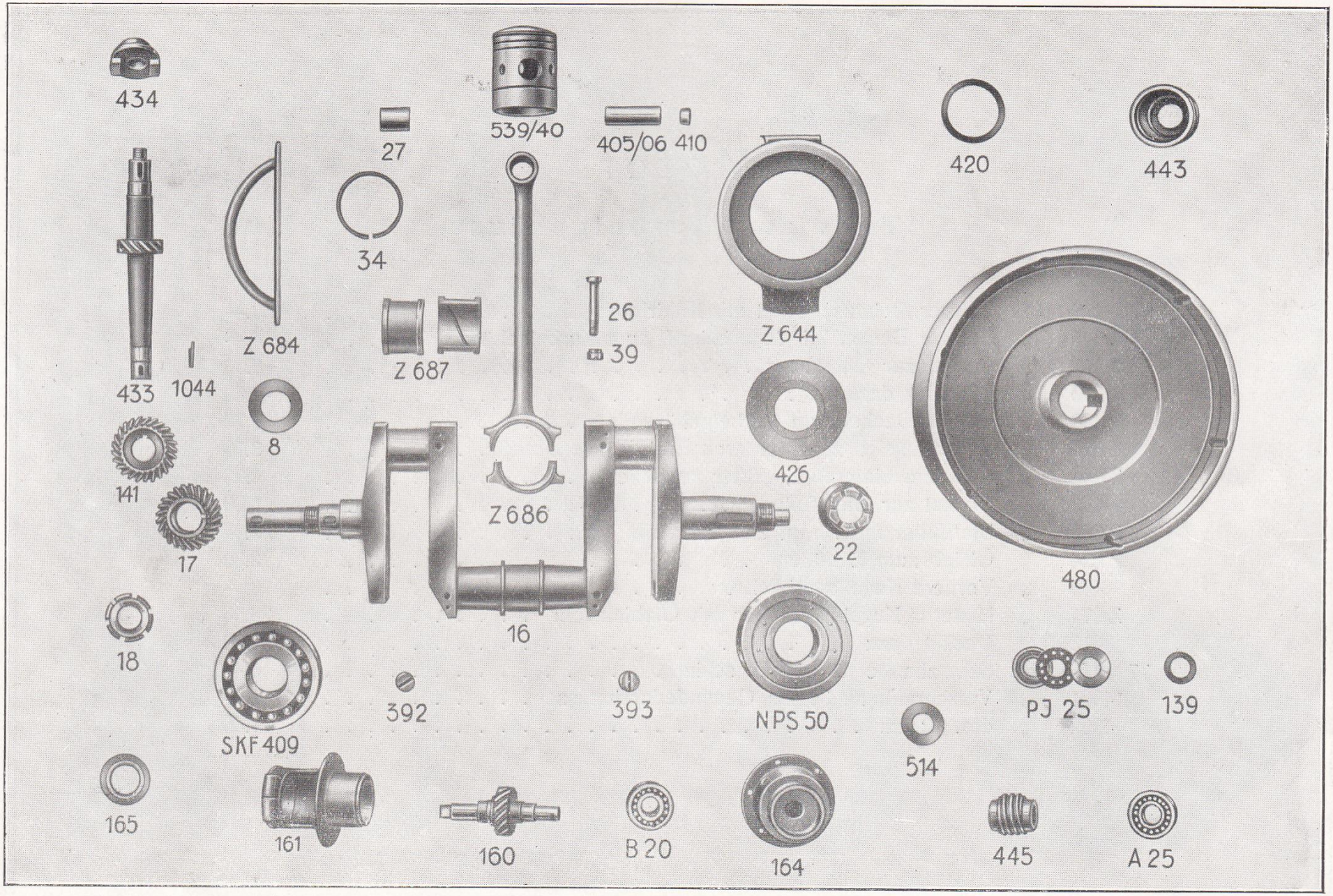
434
539/40
27
405/06
410
420
443
34
Z 684
Z 687
26
39
Z 644
433
1044
8
426
141
Z 686
17
22
480
18
16
SKF 409
392
393
NPS 50
PJ 25
139
514
165
161
160
B 20
164
445
A 25

Motor

Kurbelgetriebe.

Stück Nr.	Type		
16	PA	Kurbelwelle ohne Ölschleuderringe (alte Ausführung) . . .	270.—
16	PA I	Kurbelwelle ohne Ölschleuderringe (verstärkte Ausführung)	320.—
Z 683	„	dto. mit alte Ausführung . . .	310.—
		dto. mit verstätkte Ausführung	360.—
Z 644	PA	Ölschleuderring	6.50
Z 684	„	Verbindungsrohr	4.—
392	„	Kurzer Ölstopfen z. Kurbelwelle	—.50
393	„	Langer dto.	—.50
Z 686	„	Pleuelstange mit Deckel . . .	48.—
26	„	Kopfschrb. dazu (Chromnickelstahl)	1.—
39	„	Splintmutter dto.	—.40
27	„	Pleuelstangenbüchse	3.—
Z 687	„	Pleuelstangenlager (zwei Hälft.)	18.—
Z 685	„	Pleuelstange mit Lager u. Büchse komplett montiert	70.—
Z 682	„	Kurbelwelle komplett mit aufgepaßten Pleuelstangen	620.—
SKF 409	„	Zweireihig. Rad.-Kugellag. für Kurbelwelle	24.65
NPS 50	„	Rollenlag. m. Massivkäfig für Kurbelwelle	42.45
17	„	Kegelrad an der Kurbelwelle .	20.—
8	„	Paßscheibe zu dto.	—.05
18	„	Vordere Mutter zur Kurbelwelle	2.50
445	„	Schnecke zum Ölpumpenantrieb	8.70
426	„	Ölschleuderring (Fiber) . . .	—.50
480	„	Schwungrad	70.—
22	„	Hintere Mutter zur Kurbelwelle	5 50
565	„	Kolben (aus Allumin.) ⌀ 72 mm	14.—

Stück Nr.	Type		
566	PA	dto. ⌀ 75 mm	14.50
34	„	Kolbenringe ⌀ 72 und 75 mm .	~~1.80~~
405/406	„	Kolbenbolzen für ⌀ 72 u. 75 mm	3.40
410	„	Sicherung f. Kolbenbolz. (Pilz)	—.50
Z 637/38	„	Kolbenbolzen mit eingepreßten Sicherungen ⌀ 72 u. 75 mm .	4.40
Z 670	„	Kolben kompl. m. Ringen, Bolzen u. Sicherungen ⌀ 72 mm	26.—
Z 670	„	dto. ⌀ 75 mm	28.—
433	„	Vertikalwelle mit Schraubenrad	23.50
141	„	Unt. Kegelrad z. Vertikalwelle	25.—
1044	„	Keil dazu	—.10
139	„	Paßscheibe dazu	—.05
434	„	Kupplung zur Vertikalwelle . .	9.80
443	„	Unteres Kugellagergehäuse zur Vertikalwelle	4.—
420	„	Unterlegscheibe zu dto. . . .	—.10
A 25	„	Einreih. Achsialkugellag. Zur Vertikalwelle	4.90
PJ 25	„	dto. Achsialdrucklag. Zur Vertikalwelle	3.80
160	„	Schraubenradwelle f. Magnet u. Wasserpumpenantrieb . . .	16.—
161	„	Wasserpumpenbock	8.—
164	„	Kugellagergehäuse z Magnetantr.	8.—
165	„	Kugellagerring	1.50
B 20	„	Einreihiges Radialkugellager zu 160 PA	4.65
514	„	Ölabdeckscheibe für Antriebswelle zum Magnet	—.20

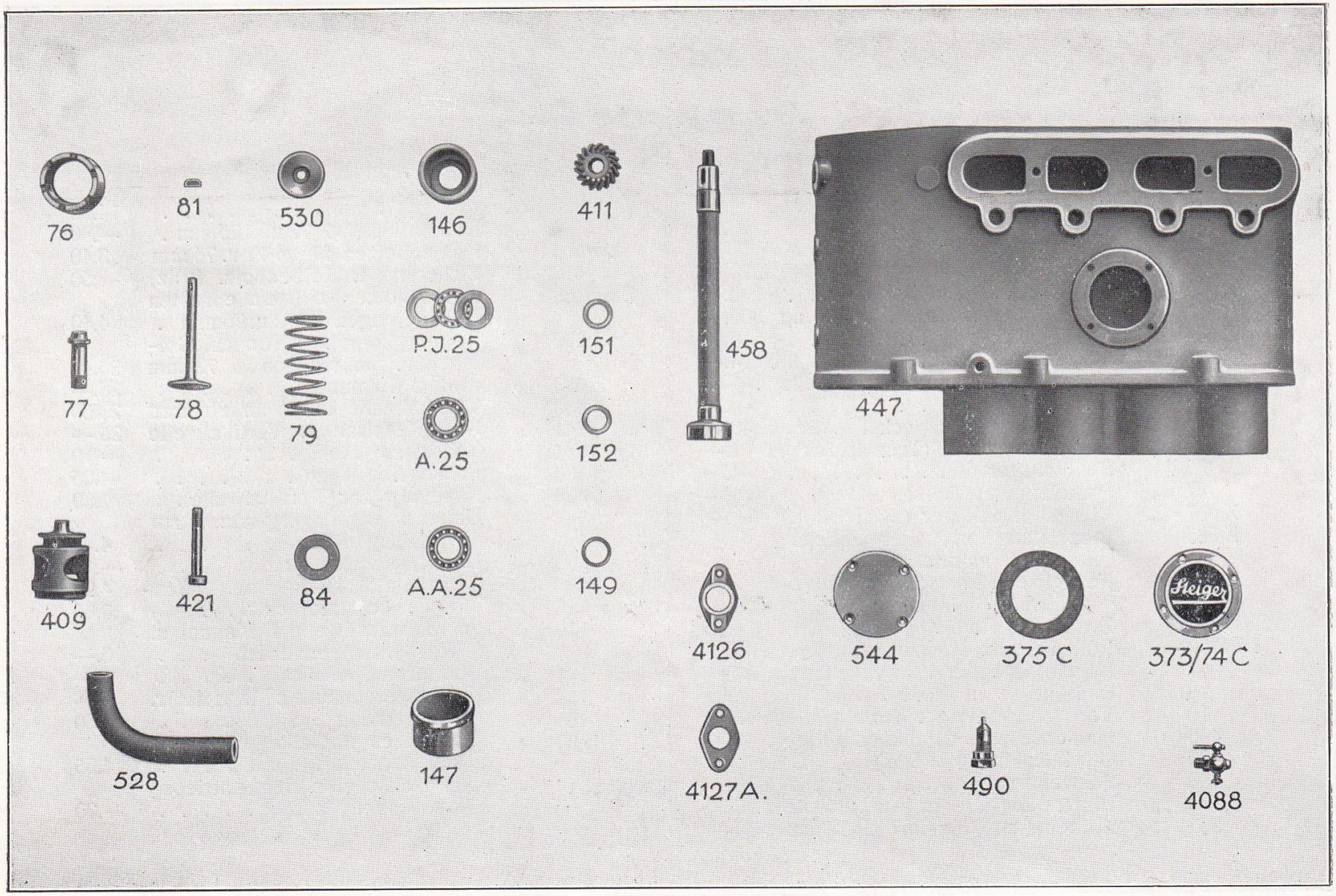
76
81
530
146
411
458
447
77
78
79
P.J.25
151
A.25
152
409
421
84
A.A.25
149
4126
544
375 C
373/74 C
Heiger
528
147
4127 A.
490
4088

Motor

Zylinder und Nebenteile

Stück Nr.	Type		RM
447	PA	Zylinder	350.—
Z 668	„	Zylinder mit beid. seitl. Deckeln sämtl. Schrauben u. Stopfen sowie m. Wasserablaufhahn vers.	380.—
544	„	Abschlußdeckel zum Zylinder .	1.30
373/374c	„	Wasserlochdeckel m. Namenszug	4.—
375c	„	Dichtung zum Abschluß- und Wasserlochdeckel	—.20
421	„	Kopfschraube z. Befestigen des Zylinders auf Kurbelgehäuse (Chrom-Nickel-Stahl)	1.—
409	„	Saugventilsitz	8.—
76	„	Ventiverschlraubung	4.40
77	„	Auspuffventilführung	3.—
78	„	Saug- und Auspuffventil	6.50
79	„	Ventfeder	1.50
530	„	Federtller	1.80
81	„	Ventilkeil	—.40
490	„	Komressionsstopfen, vernickelt	2.50
84	„	Federteller z. Auspuffventilfeder	—.15
66	„	Deckel z. Wassermantel alte Ausf.	8.—
555	„	Ventilführungen für Sportmotor	6.—

Stück Nr.	Type		RM
146	PA	Oberes Kugellagergehäuse zur Vertikalwelle	4.20
147	„	Mittleres Kugellagergehäuse zur Vertikalwelle	4.80
A 25	„	Einreihiges Radialkugellager zur Vertikalwelle	4.90
PJ 25	„	Einreihiges Achsialdrucklag. zur Vertikalwelle	3.80
458	„	Vertikalwelle mit Kupplung . .	22.—
AA 25	„	Doppelreihiges Radialkugellager zur Vertikalwelle	8.25
149	„	Paßscheibe zum Druckkugellager	—.05
411	„	Ob. Kegelrad an d. Vertikalwelle	22.—
151	„	Unterlegscheibe zu dto.	—.05
152	„	Paßscheibe zu dto.	—.05
528	„	Rohr für Wasseraustritt am Zylinder	2.80
4126	„	Flansch zu dto	1.70
4127a	„	Dichtung dazu	—.30
4088	„	Wasserablaßhahn, vernickelt .	2.—
349	„	Tragbock zur Lichtmaschine .	22.—
83	„	Kompressionshahn	3.—

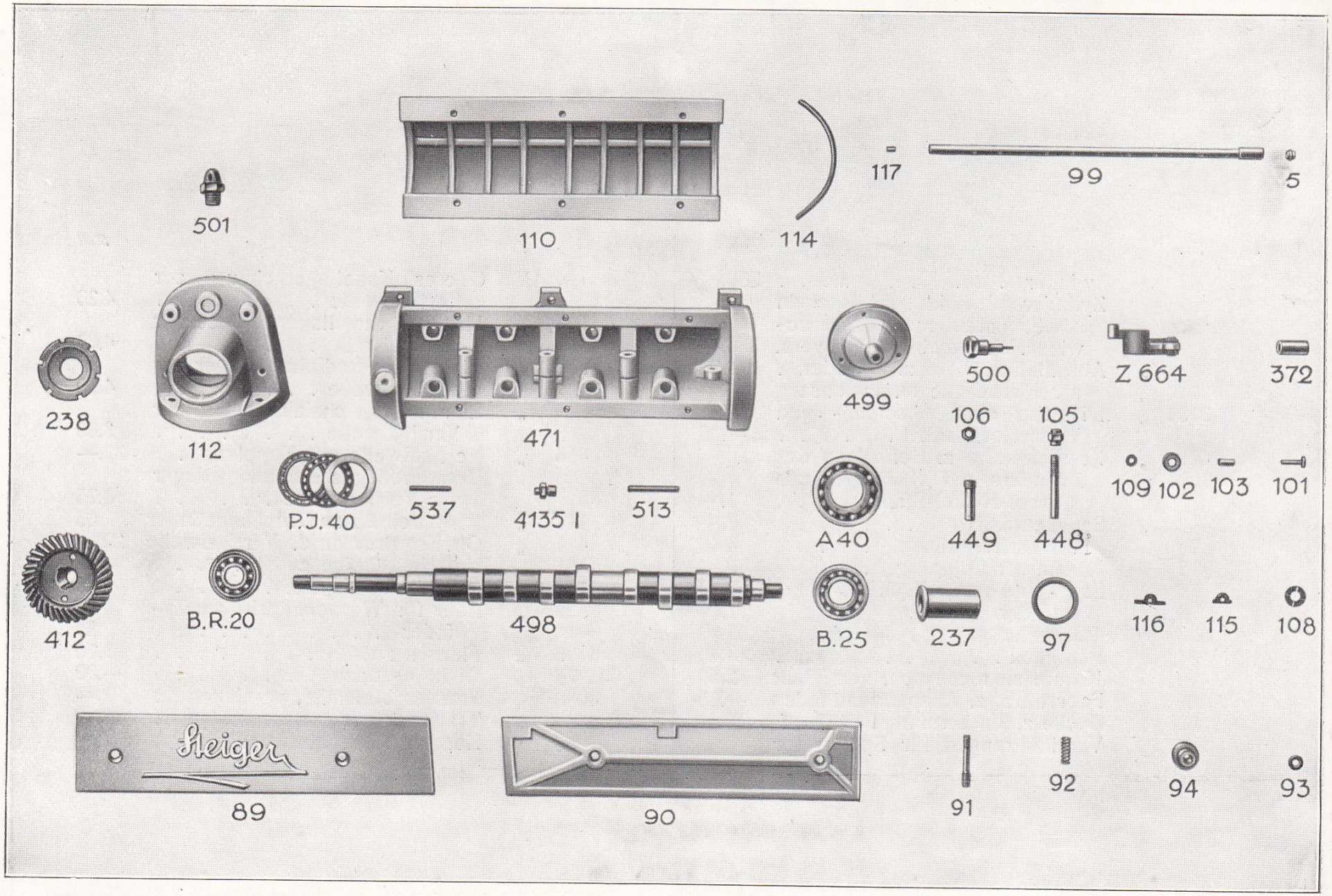
501
110
114
117
99
5
238
112
471
499
500
Z 664
372
106
105
P.J. 40
537
4135 I
513
A40
449
448
109
102
103
101
412
B.R.20
498
B.25
237
97
116
115
108
Heiger
89
90
91
92
94
93

Motor

Nockenwellengehäuse und Steuerungsteile

Stück Nr.	Type		RM
471	PA	Nockenwellengehäuse	62.—
89/90	„	Seitl. Deckel rechts u. links zu Nockenwellengehäuse p. Stck.	12.—
110	„	Oberer Deckel zu dto.	21.—
114	„	Lederdichtung dazu	—.15
91	„	Stiftschrb. z. Nockenwellengeh.	—.40
92	„	Spiralfeder zu dto.	—.30
93	„	Gegenscheibe zu. dto.	—.15
94	„	Ränderierte Mutter zu dto. . .	1.—
449	„	Stößelführung	2.20
448	„	Stößel	2.40
105	„	Stößelkopf	1.40
106	„	Gegenmutter zum Stößelkopf .	—.30
112	„	Gehäuse zu den Nockenwellenkegelräder	20.—
238	„	Verschlußmutter dazu	5.—
499	„	Hinterer Abschlußdeckel zum Nockenwellengehäuse	4.30
500	„	Anschlußmutter f. Tourenzähler	2.40
498	„	Nockenwelle	72.—
PJ 40	„	Druckkugellager z. Nockenwelle	5.—
A 40	„	Radialkugellager z. Nockenwelle	7.45
342	„	Hint. Gehäuse z. d. Lichtm. Räd.	11.50
Z 772	„	Lichtmaschinen-Antriebsrad (alte Ausf.)	25.—

Stück Nr.	Type		RM
Z 762	PA	dto. komplett mit Mitnehmer .	36.—
348	„	Federn zum Mitnehmer	—.50
97	„	Vo d. Paßscheibe z. Nockenwelle	—.05
412	„	Kegelrad zur Nockenwelle . . .	32.—
99	„	Schwinghebelwelle	21.—
5	„	Stopfen zu dto.	—.30
108	„	Laufscheibe	—.60
Z 664	„	Schwinghebel ausgebüchst mit Achse und Rolle montiert . .	12.50
372	„	Büchse zum Schwinghebel . .	—.80
115	„	Paßscheibe zum Klemmen der Schwinghebelwelle	—.05
116	„	dto.	—.05
B 25	„	Radialkugellager	6.10
101	„	Niete zum Schwinghebel . . .	—.40
102	„	Rolle zu dto.	2.20
103	„	Achse zu dto.	1.—
109	„	Gegenscheibe	—.20
237	„	Distanzbüchse z. Ventilatorantr.	2.40
117	„	Ölstopfen	—.50
BR 20	„	Kugellager	7.70
501	„	Verschraubung zur Kühlerbefestigung	1.80
4135/I	„	Reduzierstück (Messing) . . .	—.70
350	„	Ritzel z. Lichtmaschine	6.50

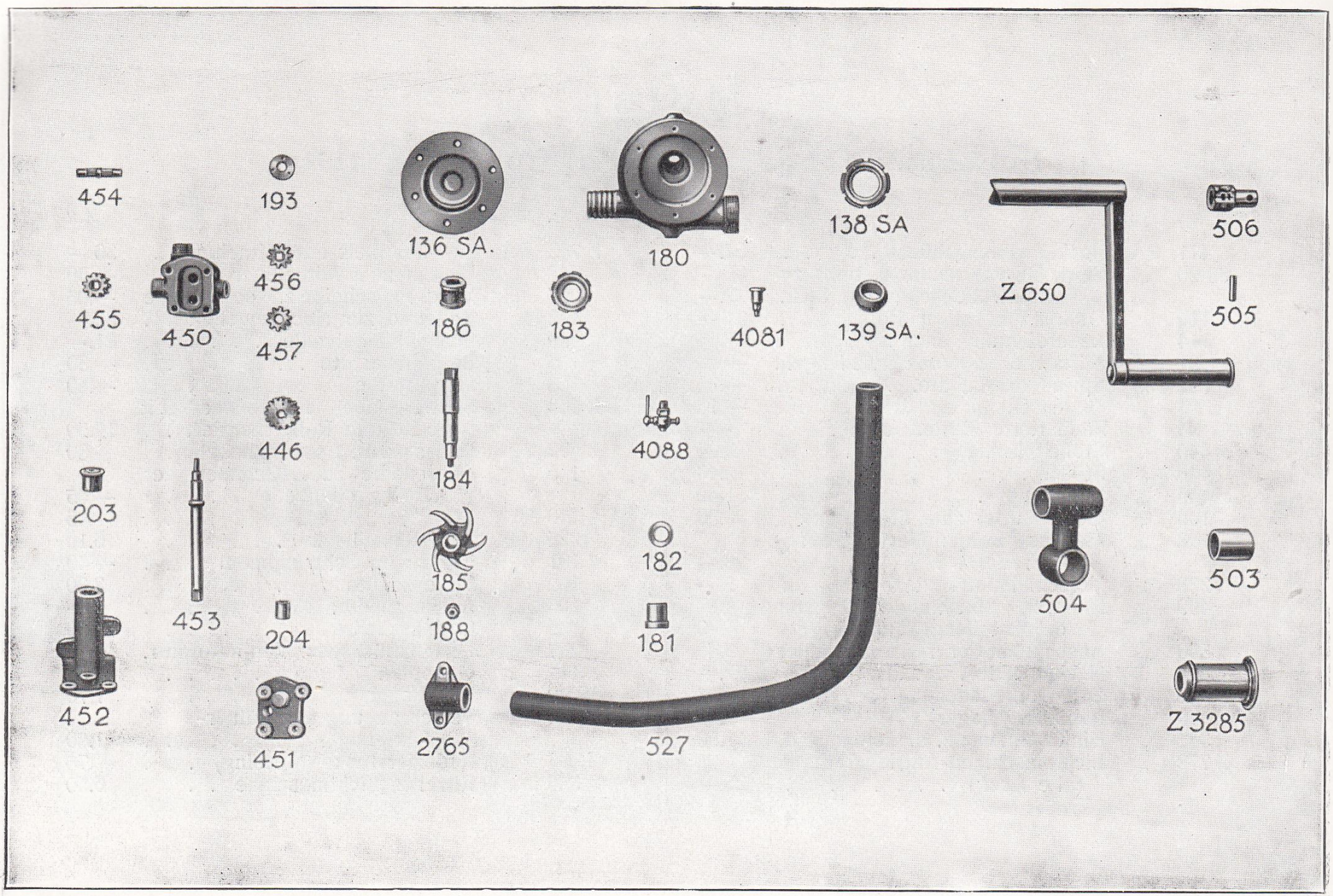
454
193
136 SA.
180
138 SA
506
455
450
456
457
186
183
4081
139 SA.
Z 650
505
446
4088
184
203
453
185
182
504
503
204
188
181
452
451
2765
527
Z 3285

Motor

Wasserpumpe

Stück Nr.	Type		RM
180	PA	Wasserpumpenkörper	20.—
181	„	Laufbüchse z. Pumpenwelle . .	2.70
184	„	Pumpenwelle	7.—
185	„	Schaufelrad	6.80
187	„	Stopfbüchsenpackung	—.10
182	„	Stopfbüchse	2.—
183	„	Druckmutter z. Stopfbüchse vern.	4 —
136	SA	Deckel z. Wasserpumpenkörper	16.50
138	„	Überwurfmutter vernickelt . .	4.50
139	„	Anschlußnippel	1.—
188	PA	Mutter z. Wasserpumpenwelle .	—.60
4088	„	Wasserablaßhahn vernickelt . .	2.—
4081	„	Fettbüchse	—.80
Z 675	„	Wasserpumpe kompl. montiert .	60.—
186	„	Kupplungsmuffe z. Pumpenwelle	4.50
527	„	Wasserdruckrohr von Pumpe z. Zylinder vernickelt	6.20
2765	„	Krümmer für Wassereintritt am Zylinder	3.10

Oelpumpe

Stück Nr.	Type		RM
452	PA	Gehäuse zur Antriebswelle der Ölpumpe	9.50
203	„	Ob. Lagerbüchse z. Antriebswelle	2.—
204	„	Untere dto.	1.60
453	„	Treibende Ölpumpenwelle . .	8.—
446	„	Schneckenrad z. Antriebswelle .	7.50
193	„	Zwischenscheibe	1.50
450	„	Ölpumpengehäuse	21.50
455	„	Treibendes Ölpumpenrad . . .	3.50
456	„	Getriebenes dto.	3.40
457	„	Unteres dto.	3.80
454	„	Getriebene Ölpumpenwelle . .	3.50
451	„	Deckel z. Ölpumpe	4.—
Z 692	„	Ölpumpe komplett mit Antrieb montiert	80.—

Teile für alte Ölpumpe kosten dasselbe.

Anwerfkurbel

Z 650	PA	Kurbel mit Handgriff vernickelt	16.—
504	„	Lagerbock	8.—
503	„	Führungsbüchse z. Anwerfkurbel	1.70
506	„	Verbindungsstück	4.40
505	„	Stift dazu	—.40
Z 3285	„	Verschlußkapsel vernickelt . .	7.50

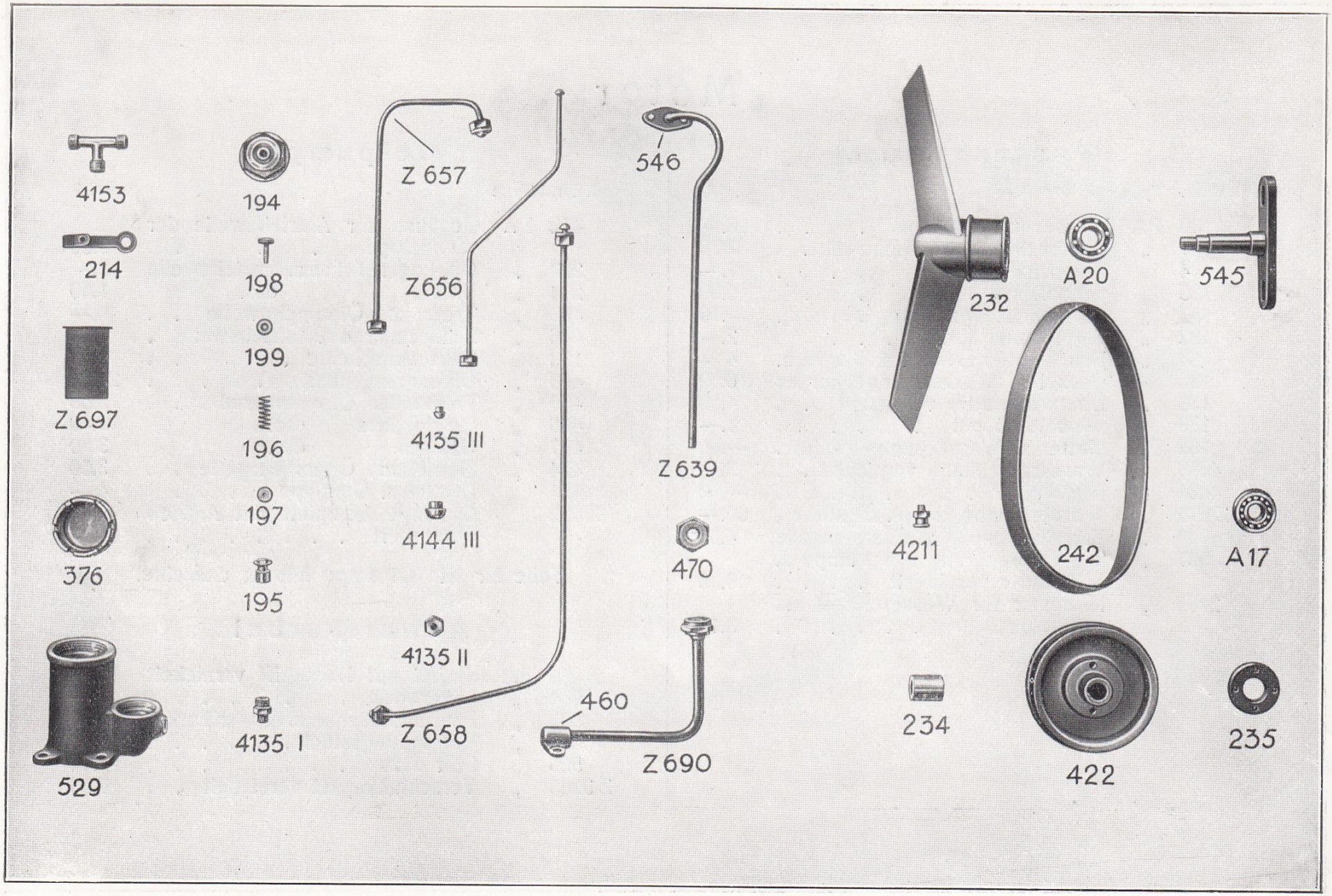
4153
214
Z 697
376
529
194
198
199
196
197
195
4135 I
Z 657
Z656
4135 III
4144 III
4135 II
Z 658
546
Z 639
470
460
Z 690
232
4211
234
242
422
A 20
A 17
545
235

Motor

Ölfiltergehäuse und Überdruckventil mit Leitungen

Stück Nr.	Type		RM
529	PA	Ölfiltergehäuse	15.50
376	„	Abschlußschraube zum Ölfiltergehäuse, vernickelt	6.—
Z 697	„	Ölsieb zum Ölfiltergehäuse . .	2.—
195	„	Ventil	2 —
196	„	Ventilfeder	—.20
194	„	Verschraubung z. Ventilgehäuse vernickelt	4.50
198	„	Stellschraube vernickelt . . .	1.—
199	„	Gegenmutter „ . . .	—.60
197	„	Federteller	—.40
Z 700	„	Ölfiltergehäuse mit Überdruckventil kompl. zus. montiert .	35.—
Z 690	„	Ölleitung von der Pumpe zur Ölkammer	5.50
470	„	Überwurfmutter zu dto	1.50
460	„	Flansch zu dto.	1.40
4144III	„	Dichtungskonus zu dto.	—.30
Z 658	„	Ölleitung kompl. v. Überdruckventil zum T-Stück vernickelt	3.50
Z 657	„	dto. kompl. vom T-Stück zum Nockenwellengehäuse vernick.	3.—
Z 656	PA	Ölleitung kompl. vom T-Stück zum Manometer vernickelt .	3.—
Z 639	„	dto. kompl. vom Zylinder zum Kurbelgehäuse vernickelt . .	2.—
546	„	Flansch zu dto.	—.15
214	„	Schelle z. Ölleitung Z 658 vernick.	—.30
4135I/III	„	Rohrverschraubung kompl. „	1.30
		I Reduzierstück allein	—.60
		II Überwurfmutter „	—.40
		III Dichtungskonus „	—.20

Ventilator

232	PA	Ventilatornabe mit Flügel(Alum.)	12.50
545	„	Ventilatorachse	8.50
A 20	„	Kugellager	4.30
A 17	„	dto.	3.80
234	„	Distanzhülse zu den Kugellagern	—.50
235	„	Verschlußmutter zur Ventilatornabe	2.80
4211	„	Meyrel-Öler 10 mm	—.50
Z 654	„	Ventilator kompl. montiert . .	35.—
422	„	Riemenscheibe aus Alum. zum Ventilator	10.50
242	„	Ventilatorriemen (Chromleder) .	3.50

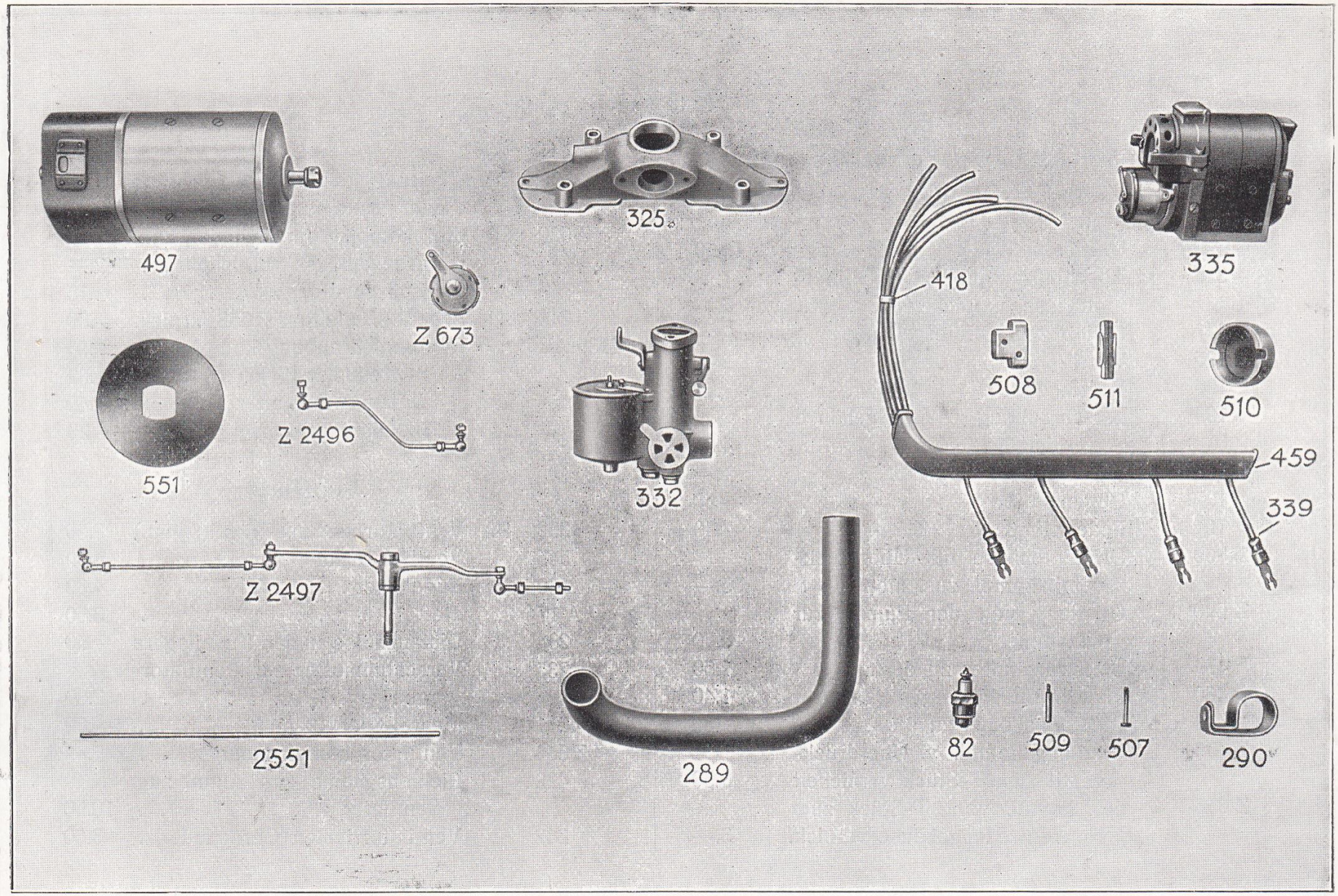
497
325
335
Z 673
418
508
511
510
551
Z 2496
332
459
339
Z 2497
2551
289
82
509
507
290

Motor

Vergaser, Zündung und Lichtmaschine

Stück Nr.	Type		RM
325	PA	Ansaugstutzen	15.—
Z 673	„	Zusatzluftschieber komplett vernickelt	16.50
332	„	Vergaser mit Regulierhebel vernickelt	35.—
289	„	Vorwärmerohr zum Vergaser	5.—
290	„	Schelle komplett zum Vorwärmerohr	1.50
335	„	Mangnet Z. F. 4. komplett mit Kupplung und Spannband	.....
339	„	Hochspannungskabel mit Kabelschuh und Isolierrolle	1.50
82	„	Zündkerze	2.20
418	„	Kabelring zum Zusammenhalten der Kabeln	—.10
459	„	Kabelschutzblech	4.20
497	„	Lichtmaschine Lva 100/12-600	.....
510/11	„	Kupplungshälfte zur Lichtmaschine	6.20
508	„	dto. zur Kurbelwelle	6.50
507	„	Kopfschraube dazu	—.30
Z 2496	„	Reguliergestänge kpl. z. Magnet mit Hebel u. Klemmschr. vern.	3.80
Z 2497	„	dto. kompl. zum Vergaser vernickelt	15.20
2551	„	dto. zum Zusatzluftschieber vernickelt	—.50
509	„	Tangenialschraube	—.30
551	„	Ölschleuderring zur Lichtmaschine	—.35
511	„	Federpaket zum Lichtmaschinen-Antrieb	5.50

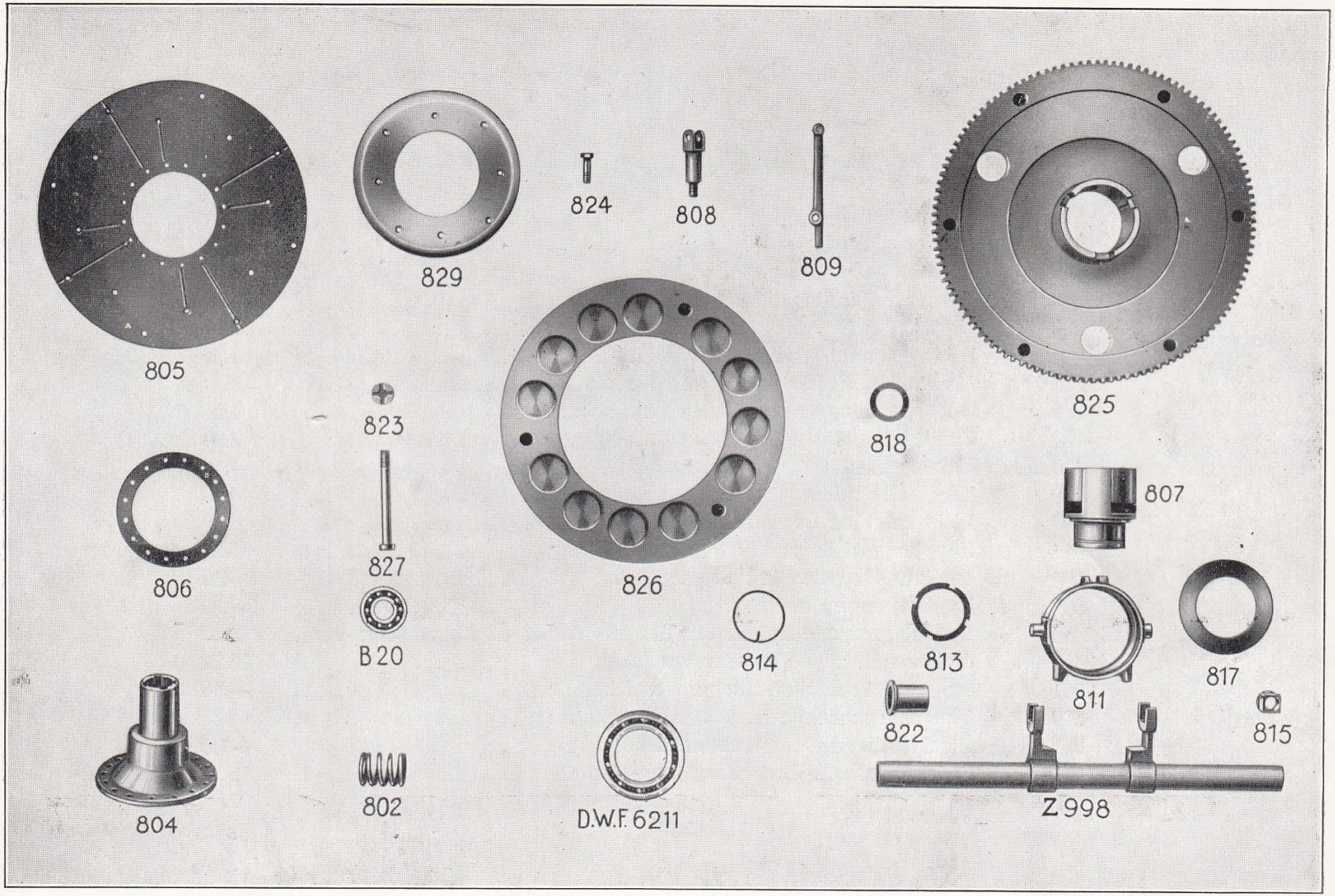
805
829
824
808
809
825
823
818
807
806
827
826
B 20
814
813
811
817
822
815
804
802
D.W.F. 6211
Z 998

Kupplung

Stück Nr.	Type		RM
826	PA	Zwischenscheibe z. Schwungrad	28.50
802	„	Kupplungsfeder	1.10
825	„	Gegenscheibe zum Schwungrad	65.—
804	„	Kugellagergehäuse	30.—
805	„	Kupplungsscheibe	16.—
806	„	Gegenscheib. z. Kupplungsscheib.	7.50
Z 1000	„	Kugellagergehäuse, Kupplungs-Scheibe u. Gegenscheibe kompl. zusammen montiert	47.—
807	„	Schiebemuffe	27.—
808	„	Gabelbolz. f. Kupplungshebel.	4.20
809	„	Kupplungshebelchen	5.50
824	„	Schraube zu Gabelbolzen . . .	1.—
Z 999	„	Gabelbolzen u. Kupplungshebelchen zusammen montiert . . .	10.50
811	„	Zapfenring zur Kupplung . . .	14.20

Stück Nr.	Type		RM
813	PA	Sicherungsmutter	2.—
814	„	Sicherungsdraht zu 813 . . .	—.20
815	„	Steine zur Kupplungsbetätigung	2.80
817	„	Abschlußring zum Zapfenring .	8.—
B 20	„	Kugellager	4.65
6211	„	Hochschultriges Kugellager . .	11.70
818	„	Stellring	1.20
Z 998	„	Gabelhebel mit Welle zur Kupplungsbetätigung	28.—
822	„	Laufbüchse	4.50
823	„	Mutter zu Gabelbolzen . . .	1.20
827	„	Kopfschraube zur Gegenscheibe mit Centrierscheibe (Chrom-Nickel-Stahl)	1.50
829	„	Centrierscheibe f. Gegenscheibe zum Schwungrad	15.—

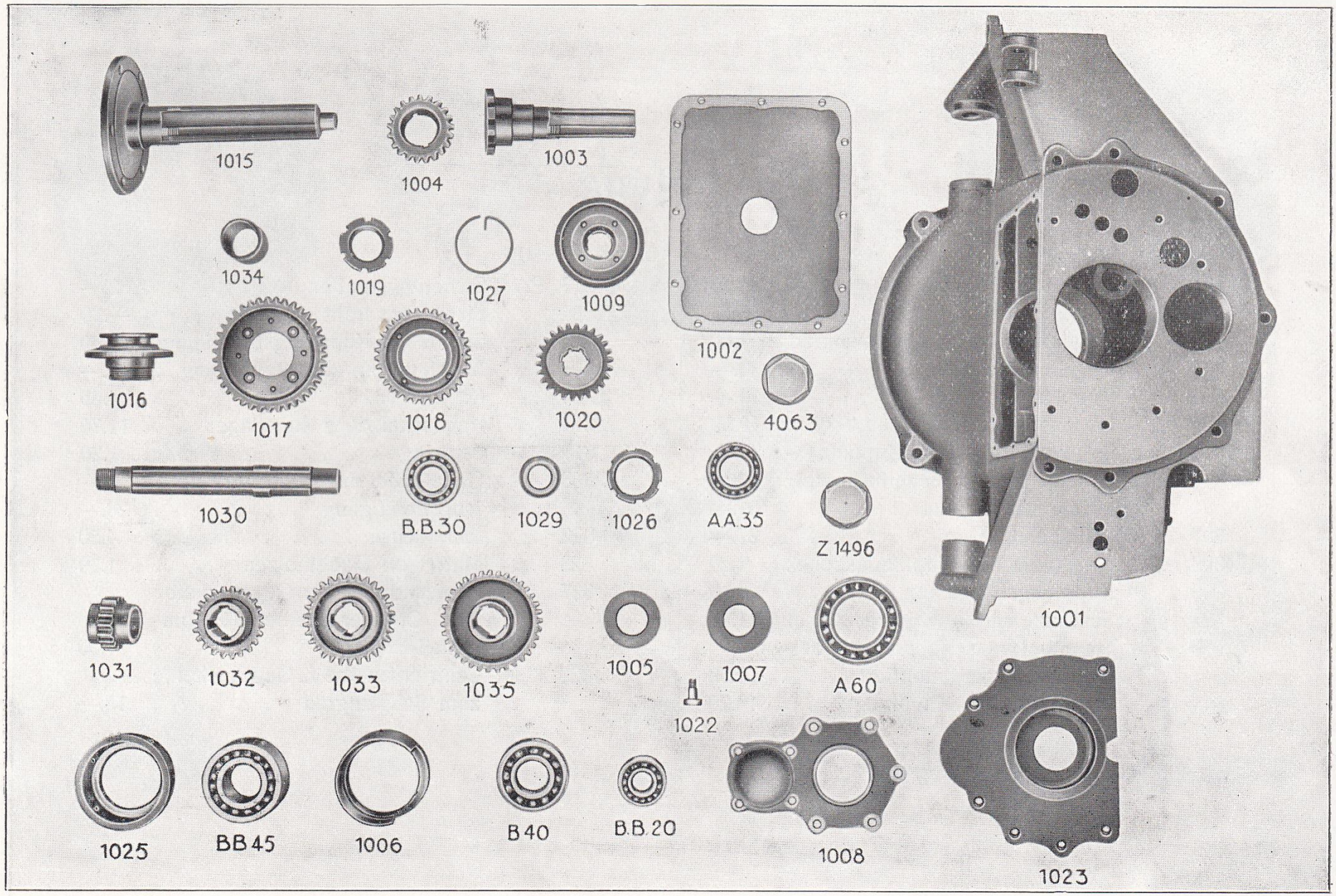
1015
1004
1003
1002
1001
1034
1019
1027
1009
1016
1017
1018
1020
4063
1030
B.B.30
1029
1026
AA.35
Z 1496
1031
1032
1033
1035
1005
1007
A60
1022
1025
BB 45
1006
B40
B.B.20
1008
1023

Wechselgetriebe

Stück Nr.	Type		RM
1001	PA	Getriebe-Gehäuse	180.—
1002	„	Oberer Deckel dazu	9.50
4063	„	Verschraubung zum Getriebe	1.50
4074	„	Dichtung dazu	—.50
1003	„	Antriebswelle	52.—
A 60	„	Einreihiges Radialkugellager zur Antriebswelle	12.15
B 40	„	dto.	9.50
1004	„	Antriebszahnrad stets im Eingriff	28.—
1005	„	Ölabstreifring	—.20
1006	„	Kugellagerbüchse	7.20
1007	„	Stellring zu den Kugellagern	2.50
1008	„	Vorderer Getriebedeckel	10.40
1009	„	Bremsscheib. z. Kupplungsbrem.	10.50
Z 1496	„	Verschraubung zum ob. Getriebedeckel mit Entlüftungsröhrchen	2.—
1015	„	Getriebe-Hauptwelle	56.—
BB 20	„	Doppelreihiges Radialkugellager auf Hauptwelle	9.25
BB 45	„	dto.	20.40
1016	„	Rädernabe zum 1. und 2. Gang	25.—
1017	„	Zahnrad zum ersten Gang auf Hauptwelle	47.—

Stück Nr.	Type		RM
1018	PA	Zahnrad zum zweiten Gang auf Hauptwelle	42.—
1019	„	Verschlußmutt. z. d. Zahnrädern	3.30
1020	„	Zahnrad zum 3. und 4. Gang auf Hauptwelle	55.—
1022	„	Spezialschraub. z. Hauptantriebswelle	2.—
1023	„	Hint. Deckel z. Getriebegehäuse	11.50
1025	„	Kugellagerhalter für hinteres Kugellager	8.—
1026	„	Mutter zum Kugellager	2.50
1027	„	Sicherungsfeder zu 1026 EA.	—.20
1029	„	Paßring zur Nebenwelle	—.60
1030	„	Nebenwelle	40.50
BB 30	„	Doppelreihiges Radialkugellager auf Nebenwelle	12.15
AA 35	„	Doppelreihiges Radialkugellager auf Nebenwelle	10.20
1031	„	Zahnrad z. 1. Gang auf Nebenwelle	34.—
1032	„	dto. 2.	36.—
1033	„	dto. 3.	45.—
1034	„	Distanzrohr auf der Nebenwelle	1.—
1035	„	Rad stets im Eingriff auf dto.	48.—

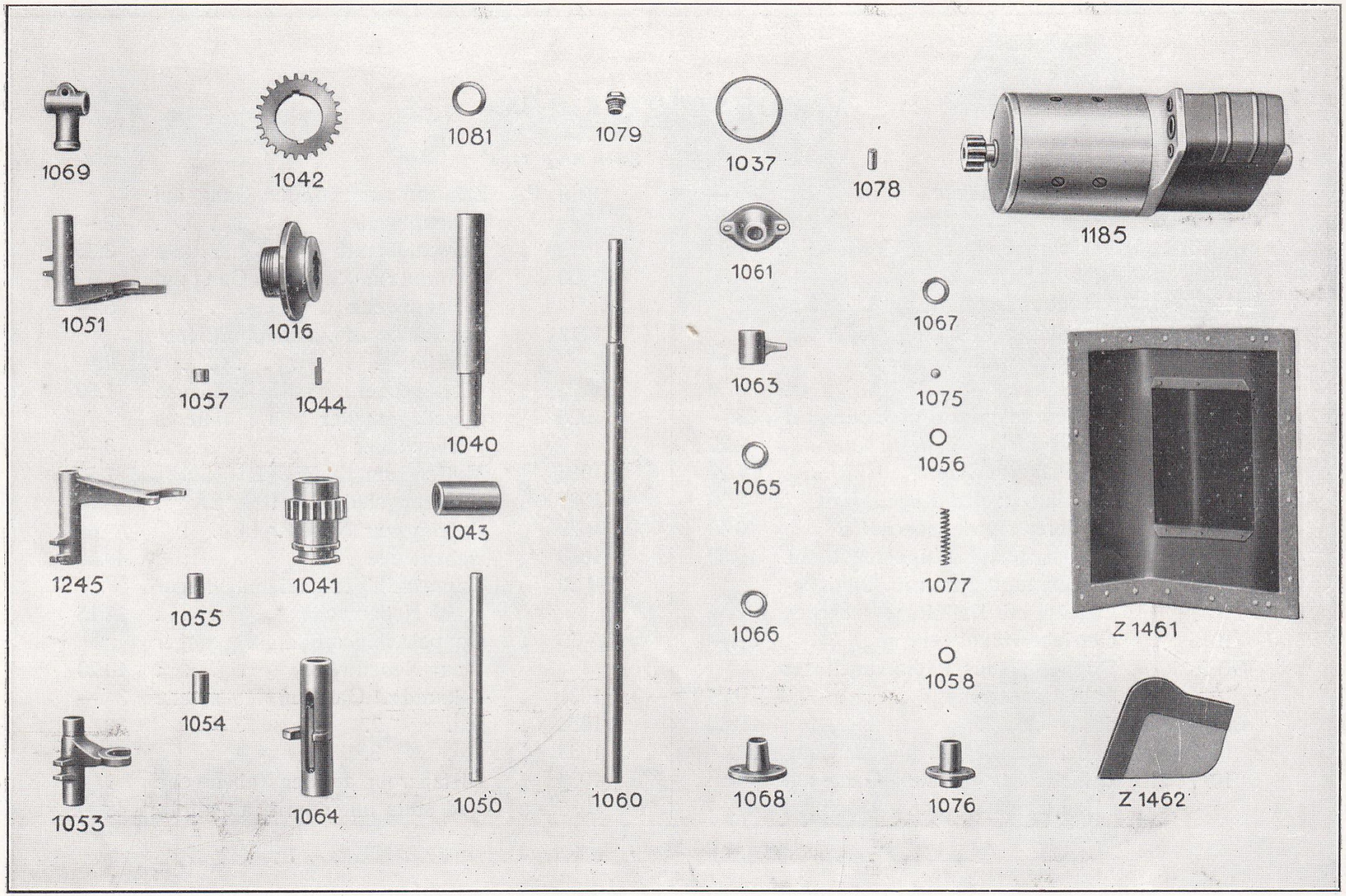
1069
1042
1081
1079
1037
1078
1185
1051
1016
1061
1067
1057
1044
1040
1063
1075
1056
1245
1041
1043
1065
1077
1055
1066
Z 1461
1058
1054
1053
1064
1050
1060
1068
1076
Z 1462

Wechselgetriebe

Stück Nr.	Type		RM
1037	PA.	Paßring	—.10
1040	„	Rücklaufwelle	10.50
1041	„	Kleines Zahnrad zum Rücklauf	39.—
1042	„	Großes „ „ „	30.—
1043	„	Laufbüchse zu den Rücklaufzahnrädern	4.50
1044	„	Keil zu 1041/42 PA.	—.20
1050	„	Schaltstange	5,—
1051	„	Schaltgabel zum 1. und 2. Gang	18.—
1245	„	dto. zum 3. „ 4. „	22.—
1053	„	dto. zum Rücklauf . .	15.—
1054	„	Distanzbüchse für 2. und 3. sowie Rückwärtsgang	—.20
1055	„	Distanzbüchse f. Rückwärtsgang	—.30
1056	„	Paßscheibe zu 1054 und 1055 PA.	—.05
1057	„	Distanzbüchse für 2. und 3. Gang	—.20
1058	„	dto. für 1. „ 2. „	—.20
1060	„	Hauptschaltstange	9.50
1061	„	Vorderer Lagerbock zu 1060 PA.	4.50
1063	„	Daumenbüchse z. Hauptschaltstg.	9.40

Stück Nr.	Type		RM
1064	PA.	Sperrbüchse z. Hauptschaltstange	14.50
1065	„	Laufbüchse „ „	1.80
1066	„	dto. „ „	1.80
1067	„	Dichtungsring aus Leder . . .	—.15
1068	„	Hinteres Lager zur Hauptschaltstange	4.50
1069	„	Kugeltassenhebel	8.50
1075	„	Schaltkugel	—.20
1076	„	Federgehäuse	4.80
1077	„	Schraubenfeder z. Hauptschaltstange	—.30
1078	„	Führungshülse z. Feder 1077 PA.	2.—
1079	„	Verschraubung z. Federgehäuse	1.20
1081	„	Distanzbüchse	—.60
Z 1461	„	Schutzblech mit Filzauflage zum Anlaßmotor	10.20
Z 1462	„	Schutzdeckel für Anlasser . .	4.—
1185	„	Anlaß-Mot. m. Ritzel, Type „BN“	.....
7231 a	„	Ritzel allein	10.50

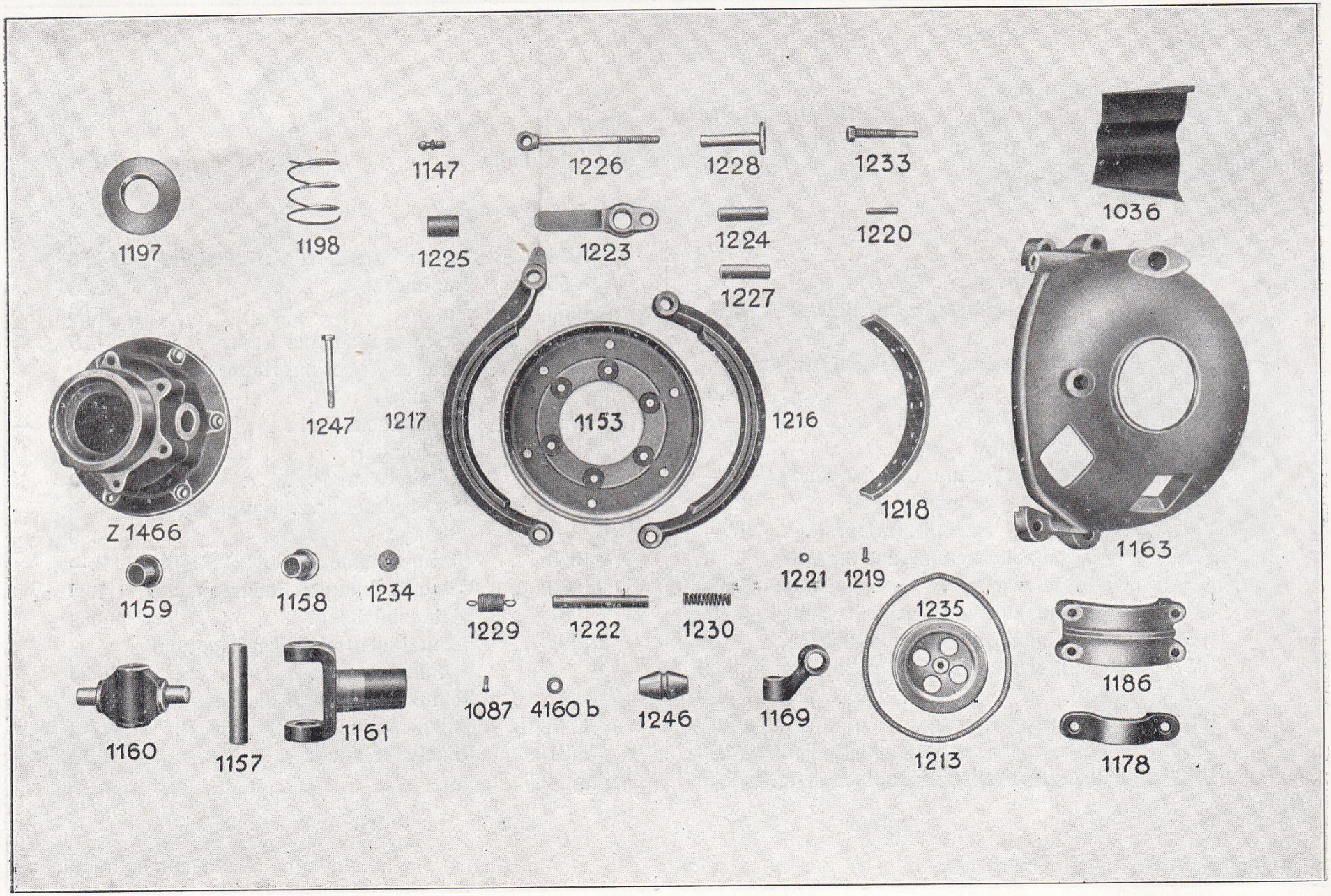
1197
1198
1147
1225
1226
1223
1228
1224
1227
1233
1220
1036
1247
1217
1153
1216
1218
1163
Z 1466
1159
1158
1234
1229
1222
1230
1221
1219
1235
1186
1160
1157
1161
1087
4160 b
1246
1169
1213
1178

Wechselgetriebe

(Getriebebremse und Kardan)

Stück Nr.	Type		RM
1036	PA	Schutzblech zu 1163/1253 PA .	1.50
1087	„	Schlitzschraube zu 1086 PA . .	—.50
1147	„	Kugelzapfen zum Bremsschlüssel	1.20
4160b	„	Entlastungsring	—.10
1153	„	Getriebebremstrommel	35.—
1157	„	Kardanzapfen	9.20
1158	„	Büchse zum Kardangehäuse . .	4.20
1159	„	dto. zur Kardangabel	3.40
1160	„	Kardankreuz	21.—
1161	„	Kardangabel	36.—
1163	„	Getriebebremsgehäuse f. Außenschaltung	44.—
1253	„	dto für Mittenschaltung . . .	44.—
1156	„	Stützbock zur Schaltwelle . .	4.—
1178	„	Schellenhälfte zu den seitlichen Zugstreben	2.50
1186	„	Bügel z. Befestigen d. Anlassers	6.50
Z 1466	„	Vordere u. hint. Kardangehäusehälfte zusammengepaßt p. Paar	35.—
Z 1465	„	Kardangehäuse mit Kardankreuz und Kardangabel komplett zusammen montiert	145.—
1197	„	Abdichtung zum Kardangehäuse	7.20
1198	„	Feder zu 1197 PA	1.20
1216/17	„	Bremsbackenträg. m. Bremsbelag Ob.- u. Unterteil, Z 1471 p. Paar	32.—

Stück Nr.	Type		RM
1218	PA	Bremsbelag z. Fußbremse p. Stck.	5.80
1219	„	Niete dazu (Kupfer)	—.02
1220	„	Stift	—.30
1221	„	Distanzrohr	—.15
1222	„	Achse für Bremsbacken . . .	3.20
1223	„	Betätigungsheb. z. Getriebebrem.	9.50
1224	„	Bolzen zu 1223 PA	1.40
1225	„	Achse zu 1223 PA	2.—
1226	„	Betätigungsstange zur Getriebebremse	3.50
1227	„	Bolzen zum unteren Bremsenbackenträger	1.80
1228	„	Stellmutter zur Getriebebremse	3.60
1229	„	Rückzugfeder	—.50
1230	„	Rückdruckfeder	—.50
1233	„	Stützschraube f. unteren Bremsbackenträger	1.30
1234	„	Scheibe f. Büchse zum Kardangehäuse	—.25
1235	„	Antriebsscheibe z. Tachometer	7.—
1213	„	Antriebsspirale für Tachometer	1.—
1246	„	Schnapphülse zur Schaltung .	3.50
1247	„	Kopfschraube 10 mm ⌀ zu Z 1466 (aus Chrom-Nickel-Stahl) . .	1.50

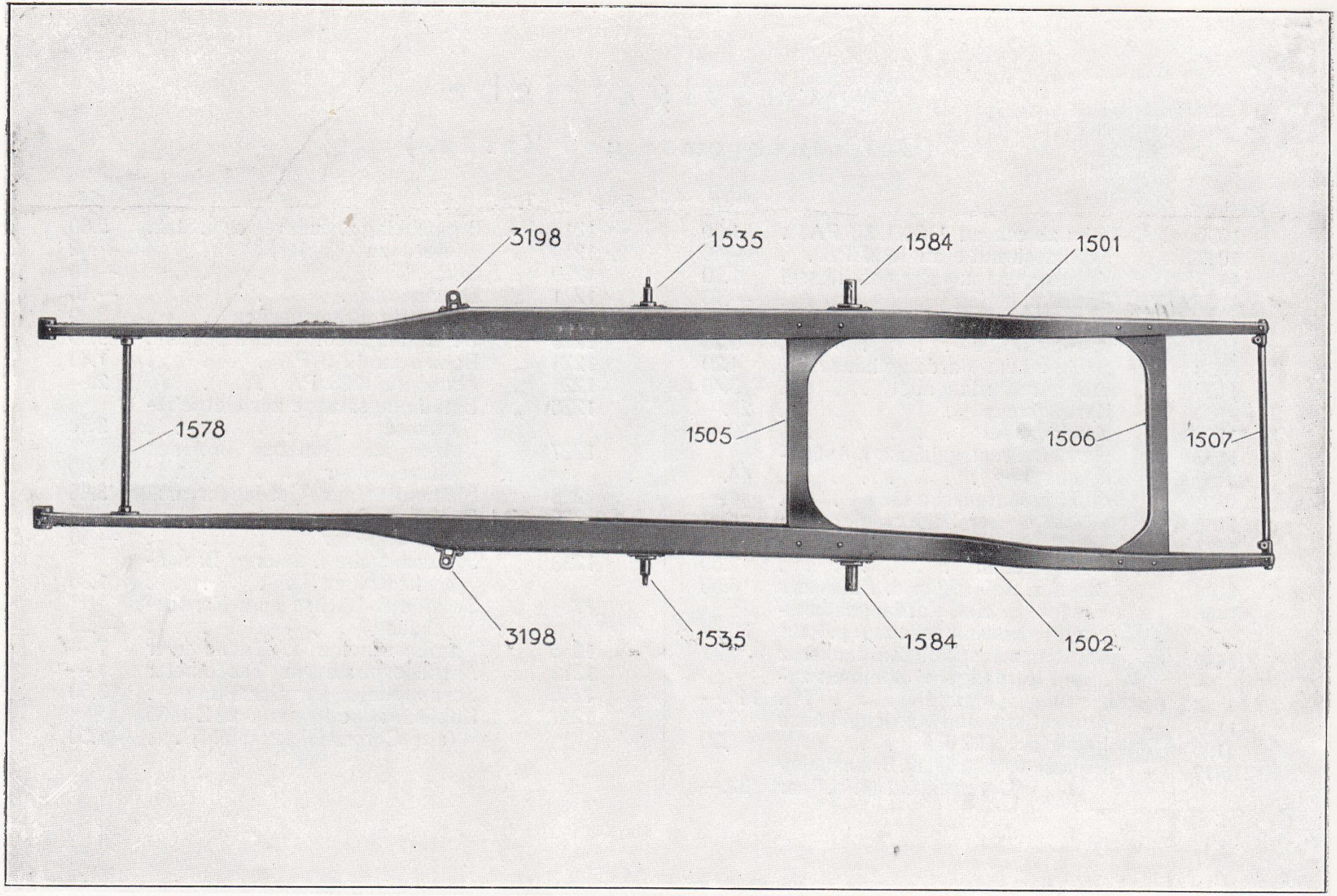
3198
1535
1584
1501
1578
1505
1506
1507
3198
1535
1584
1502

Rahmen

Stück Nr.	Type		RM
1501	PA	Rechter Längsträger (ohne Federhände)	110.—
1502	„	Linker dto.	110.—
1578	„	Erste Quertraverse (Kühlertraverse)	6.50
1505	„	Mittlere dto.	27.—
1506	„	Hintere dto.	25.—
1507	„	Abschlußrohr	3.40
1535	„	Vorderer Bock zur Auslegefeder	11.—
1584	„	Mittleres Federlager z. „	24.50
3198	„	Befestigungsöse für Pneuhalter	4.50
1525	„	Mittleres Faustlager (alte Ausführung)	22.—
Z 1694	„	Kompl. Vorderfederbolzen (4 mm ⌀)	4.20
1515	„	Büchsen dazu (14 mm ⌀)	1.60
1514	„	Vorderfedergehänge (alte Ausführung)	12.50
Z 1693	„	Kompl. Vorderfeder („ „)	32.—
		Federblätterpreise siehe Seite 68	—.—
		Komplette mittl. Federaufhängung mit Sattellager u. Federbolzen (neue Ausführung als Ersatz für Faustlager 1525 PA)	46.— pr. Grt.
		Rahmen kompl. mit sämtlichen Gehängen wie auf Seite 28 abgebildet	450.—

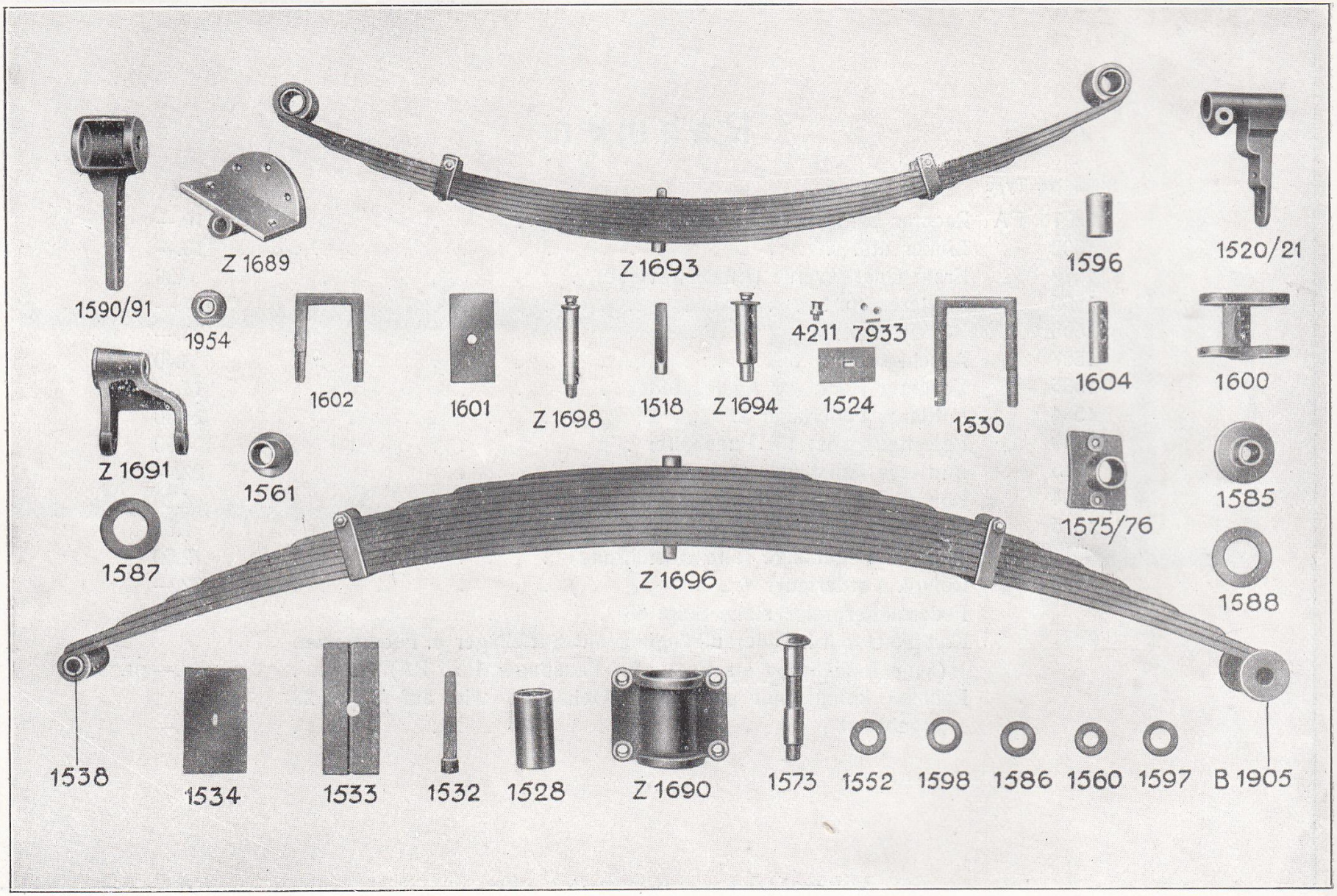
1590/91
Z 1689
Z 1693
1596
1520/21
1954
1602
1601
Z 1698
1518
Z 1694
4211
7933
1524
1530
1604
1600
Z 1691
1561
1575/76
1585
1587
Z 1696
1588
1538
1534
1533
1532
1528
Z 1690
1573
1552
1598
1586
1560
1597
B 1905

Rahmenausrüstung

Stück Nr.	Type		RM
1590	PA	Vordere Federhand rechts . .	11.75
1591	„	dto. links	11.75
1575/76	„	Flansch z. Kühlertraverse rechts oder links per Stück . . .	2.50
Z 1689	„	Hint. Lag. z. Vorderaufhäng. ausgebüchst rechts od. links p. St.	12.—
Z 1694	„	Federbolzen z. Vorderfeder mit Meyrelöler neue Ausführung	6.25
1598	„	Unterlagscheibe zu dto. . . .	—.15
1600	„	Vorderfedergehänge	14.—
1507	„	Zwischenscheibe dazn	—.10
1604	„	Büchse zur Vorderfeder . . .	2.60
Z 1693	„	Voderfeder mit Zentrierbolzen und Büchsen	36.—
1524	„	Distanzblech zu dto.	—.40
1602	„	Vorde: federbride mit Mutt. u Federrg. 4021 k 4024 k	2.75
1518	„	Zentrierbolzen	1.—
1601	„	Unterlage z. Vorderfeder (Fibre)	—.60
1520	„	Hintere Rahmenhand rechts . .	7.40
1521	„	dto. links . . . . . i .	7.40
1573 I	„	Mittl. Federbolz. z. Auslegefeder	6.30
1585	„	Druckstück	3.90
1586	„	Einlagering	—.05
1528 I	„	Laufbüchs. z. Sattel d. Auslegefed.	4.40
Z 1690	„	Sattel z. Auslegefed. ausgebüchst	17.50
1573	„	Mittl. Federbolzen (alte Aust.)	7.—

Stück Nr.	Type		RM
1587/88	PA	Einlagering	4.30
1530	„	Federbride z. Auslegefeder mit Mutter u. Splint 4022 k 4025 c	3.80
1532	„	Zentrierbolzen zur Auslegefeder	1.20
1533	„	Unterlage zu dto. (Holz) . . .	—.40
1534	„	Distanzblech zu dto.	—.50
Z 1691	„	Federgehänge zur Auslegefeder ausgebüchst	16.50
1954	„	Mutter dazu	1.40
Z 1698	„	Vorderer Bolzen z. Auslegefeder mit Meyrelöler	5.—
Z 1695	„	Vorderer Bock z. Auslegefeder m. Federgehäng. u Meyrelöl. kompl.	32.50
1540/41	„	Holzversteifung rechts u. lks p. St.	6.—
Z 1696	„	Auslegefeder mit Zentrierbolzen, Distanzblech und Büchsen .	68.—
1538	„	Vordere Büchse z. Auslegefeder	2.20
Bigos 1617	„	Hintere Einsatzbüchse zu dto. .	4.20
1552	„	Beilagscheib. z. d. Hinterfed. vorne	—.05
1561	„	Büchse z. Federgehänge z. Auslegefeder	3.50
1560	„	Zwischenscheibe zu dto. . . .	—.10
4211	„	Meyrel-Öler 10 mm	—.50
7933	„	Kugel, Feder und Einsatzbüchse für Meyrel-Öler	—.25
1545/46	„	Auflagestücke für Scheinwerfer Stütze	2.50

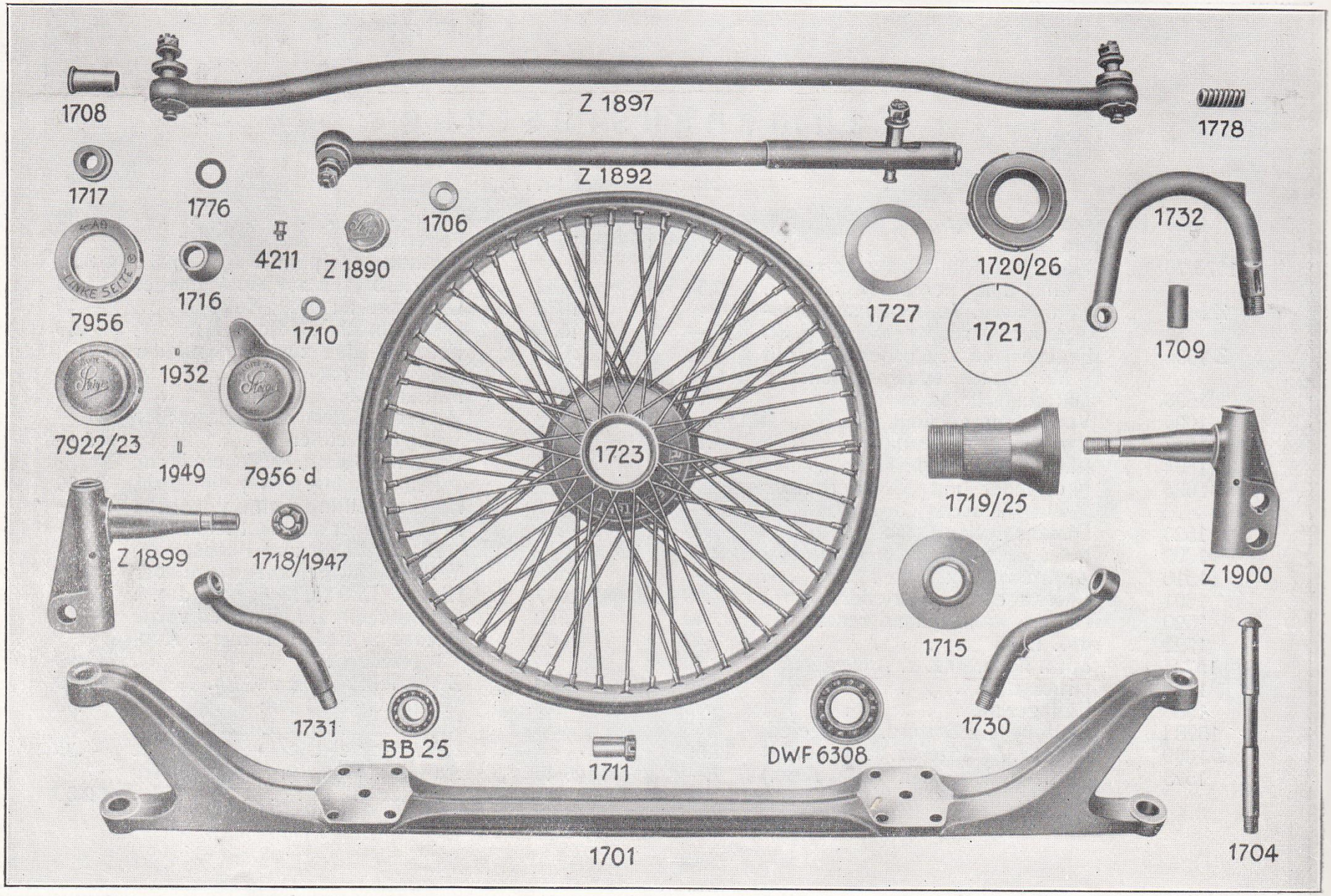
1708
Z 1897
1778
Z 1892
1717
1776
1706
1732
4211
Z 1890
1720/26
7956
1716
1727
1721
1710
1709
1932
7922/23
1723
1949
7956 d
1719/25
Z 1899
1718/1947
Z 1900
1715
1731
BB 25
1711
DWF 6308
1730
1701
1704

Vorderachse

(gewöhnliche Ausführung ohne Bremse)

Stück Nr.	Type		RM
1701	PA	Vorderachse	105.—
Z 1900	„	Rechter Achsschenkel m. Büchse	43.—
Z 1899	„	Linker dto.	41.—
1704	„	Lenkbolzen	8.—
1705	„	Stift	—.05
1706	„	Ob. Druckscheib. z. Achsschenk.	1.60
1932	„	Sicherungsstift dazu	—.20
1708	„	Ob. Laufbüchse z. Achsschenkel	3.70
1709	„	Untere dto.	3.40
1710	„	Paßring z. vord. Achsschenkel	—.30
1711	„	Führungsbüchse z. Lenkbolzen 1704 PA	3.20
1715	„	Paßring zum Achsschenkel . .	6.20
1716	„	Distanzbüchse	2.80
1717	„	Paßring zum Achsschenkel . .	—.90
1718	„	Mutter zum linken	2.70
1947	„	dto. rechten	2.70
6308	„	Einreihiges Radialkugellager .	11.20
BB 25	„	Doppelreihiges dto.	11.05
1719	„	Vordere Grundnabe, rechts . .	28.50
1720	„	Verschlußmutter dto.	7.80
1747	„	Verschraubung	1.50
1777	„	Kugeltassen f. Lenkstange . .	2.80
1779	„	Filzdichtung f. Lenkstange . .	—.50

Stück Nr.	Type		RM
1721	PA	Sicherungsdraht zur Verschlußmutter	—.35
1949	„	Sicherungsstift zu dto.	—.10
Z 1890	„	Radkapsel vernickelt	4.50
7922/23	„	Verschlußkappe rechts oder links z. Rudge-Rad vern. per Stück	13.30
7956	„	Verschlußring dto.	9.70
7956d	„	Renn-Verschlußkappe dto.	23.30
1723	„	Kompl. Rudge-Draht-Speichenrad	68.—
1725	„	Vordere Grundnabe, links . .	28.50
1726	„	Verschlußmutter dto. . . .	7.80
1727	„	Filzdichtung zu 1720 u. 1726 PA	2.—
1730	„	Rechter Steuerungshebel . . .	9.—
1731	„	Linker dto	9.—
1732	„	Sichelhebel	11.—
Z 1897	„	Kompl. Spurstange	59.—
Z 1892	„	dto. Lenkstange	56.—
1776	„	Dichtungsring aus Leder zur Lenk- u. Spurstange . . .	—.30
1778	„	Feder zur Lenkstange	1.—
4211	„	Meyrel-Öler dto.	—.50
1772	„	Obere Kugelpfannen	4.20
1771	„	Untere dto.	2.50
1773	„	Kugelzapfen für Lenkstange . .	5.80

netto

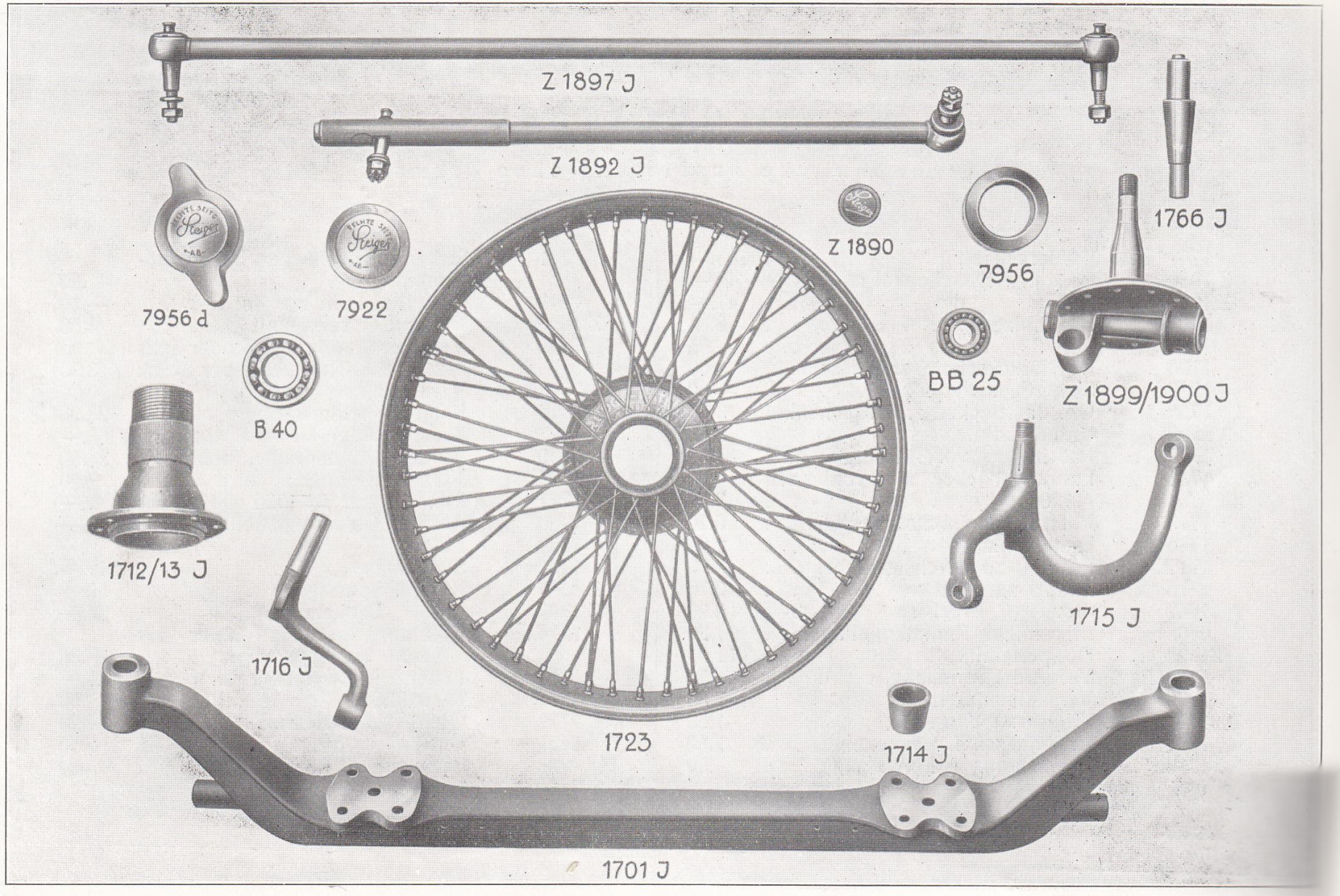
Z 1897 J
Z 1892 J
1766 J
Z 1890
7956
7956 d
7922
BB 25
Z 1899/1900 J
B 40
1712/13 J
1715 J
1716 J
1723
1714 J
1701 J

Vorderachse mit Bremse

Stück Nr.	Type			RM
1701	J	Vorderachse		110.—
Z 1899	„	Linker Achsschenkel ausgebüchst		48.—
Z 1900	„	Rechter dto.		48.—
1766	„	Achszapfen		11.75
B 40	„	Einreihiges Radial-Kugellager		9.50
BB 25	„	Doppelreihiges Radial-Kugellager		11.05
1712/13	„	Grundnabe rechts und links	per Stück	32.—
1714	„	Distanzbüchse		2.80
1715	„	Rechter Lenkhebel doppelarmig		24.50
1716	„	Linker Lenkhebel		10.20
Z 1892	„	Lenkstange komplett		56.—
Z 1897	„	Spurstange komplett		59.—
7956	„	Verschlußring rechts oder links z. Rudge-Rad vern.	p. Stück	9.70
7922/23	„	Verschlußkappe rechts oder links zu dto.	„ „	13.30 netto
7956d	„	Rennverschlußkappe r. oder l. zu dto.	„ „	23.30
Z 1890	„	Radkapsel vernickelt		4.50
1723	PA	Rudge-Drahtspeichenrad Type 52		68.— netto

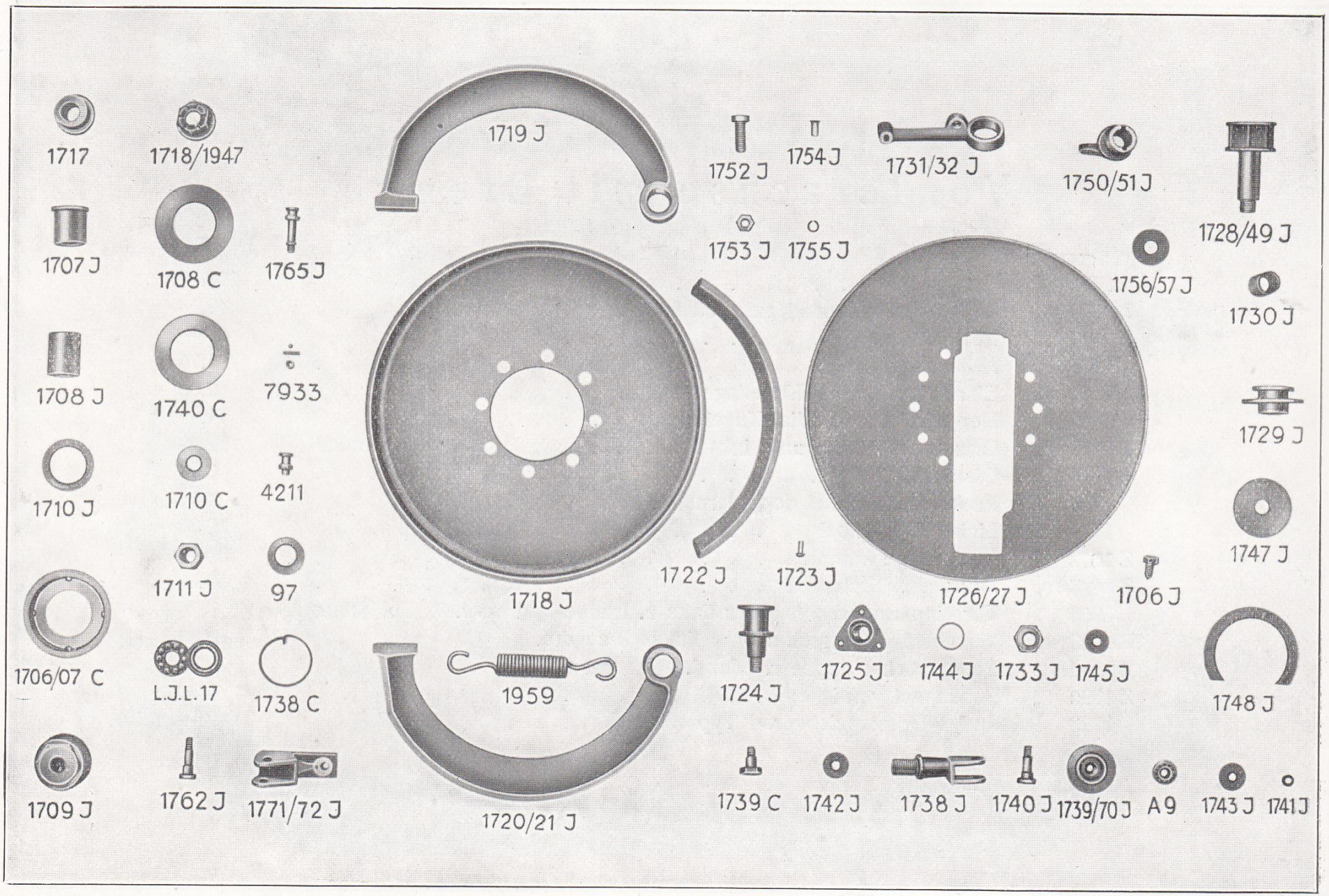
1717
1718/1947
1719 J
1752 J
1754 J
1731/32 J
1750/51 J
1728/49 J
1707 J
1708 C
1765 J
1753 J
1755 J
1756/57 J
1730 J
1708 J
1740 C
7933
1729 J
1710 J
1710 C
4211
1747 J
1711 J
97
1722 J
1723 J
1726/27 J
1706 J
1718 J
1706/07 C
L.J.L.17
1738 C
1959
1724 J
1725 J
1744 J
1733 J
1745 J
1748 J
1709 J
1762 J
1771/72 J
1720/21 J
1739 C
1742 J
1738 J
1740 J
1739/70 J
A9
1743 J
1741 J

Vorderachse mit Bremse

Stück Nr.	Type		RM
1706/07	C	Innere Verschlußmutter rechts u. links . . . . . p. Stück	3.30
1706	J	Sicherungsschrb. z. Achszapfen	—.60
1707	„	Obere Laufbüchse	5.—
1708	„	Untere dto.	4.40
1708	C	Dichtungsbleche z. 1706/07 C .	—.20
1709	J	Verschlußmutter	5.—
LJL 17	—	Achsialkugellager	4.20
1710	J	Zwischenscheibe	—.05
1710	C	Paßring	1.20
1711	J	Einsatzstück	1.50
97	PA	Paßscheibe	—.05
1717	„	Paßring	—.90
1718	„	Verschlußmutter z. Achsschenkel links	2.70
1947	„	dto. rechts	2.70
1959	„	Rückzugfeder	1.—
1718	J	Bremstrommel	25.—
1719	„	Oberer Bremsbackenträger mit Belag Z 1885 J	24.—
1720/21	„	Unterer Bremsbackenträger mit Belag Z 1883/84 J rechts oder links . . . . . p. Stück	24.—
1722	„	Bremsbel. allein (Spezial-Bronce)	11.60
1723	„	Nieten dazu	—.02
1724	„	Bremsträgerbolzen	3.50
1725/75	„	Lager z. Bremsträgerbolz. rechts oder links . . . . p. Stück	3.80
1726/27	„	Abdeckbl. rechts o. links „ „	4.—
1728/49	„	Bremsschl. „ „ „ „ „	10.—
1729	„	Führungslager dazu	2.—
1730	„	Büchse im Lagerauge	1.80

Stück Nr.	Type		RM
1731/32	J	Bremshebel rechts o. links p. St.	7.—
1733	„	Mutter zum Bremsschlüssel . .	—.80
1738	„	Rollenträger auf Achse . . .	5.30
1739	„	Führungsrolle	2.20
1740	„	Rollenbolzen	1.60
A 9	—	Radialkugellager	2.45
1738	C	Sicherungsring	—.30
1739	„	Kopfschraube z. Bremstrommel	—.90
1740	„	Filzdichtung zu 1708 C . . .	1.50
4211	—	Meyrel-Öler	—.50
7933	„	Kugel, Feder u. Büchse hierzu	—.20
1741	J	Distanzbüchse	—.15
1742	„	Zwischenscheibe	—.30
1743	„	Filzring	—.10
1744	„	Sicherungsring	—.10
1745	„	Filzring	—.10
1747	„	Lederanschlußblech an Achse .	—.80
1748	„	dto. am Abdeckblech	—.90
1750/51	„	Anschlag zum Bremsschlüssel rechts oder links p. Stück	4.—
1752	„	Stellschraube	—.70
1753	„	Mutter dazu	—.35
1754	„	Hülse zum Bremsseil	—.50
1755	„	Sicherungsring	—.10
1756	„	Unterlagscheibe	—.10
1757	„	dto. zu 1738 J	—.10
1760	„	Verschlußleder	1.50
1762	„	Rollenbolzen	2.—
1765	„	Verlängerung	1.20
1770	„	Große Rolle	4.50
1771/72	„	Rollenträger rechts o. links p. St.	5.80
1773	„	Verschlußleder	—.20

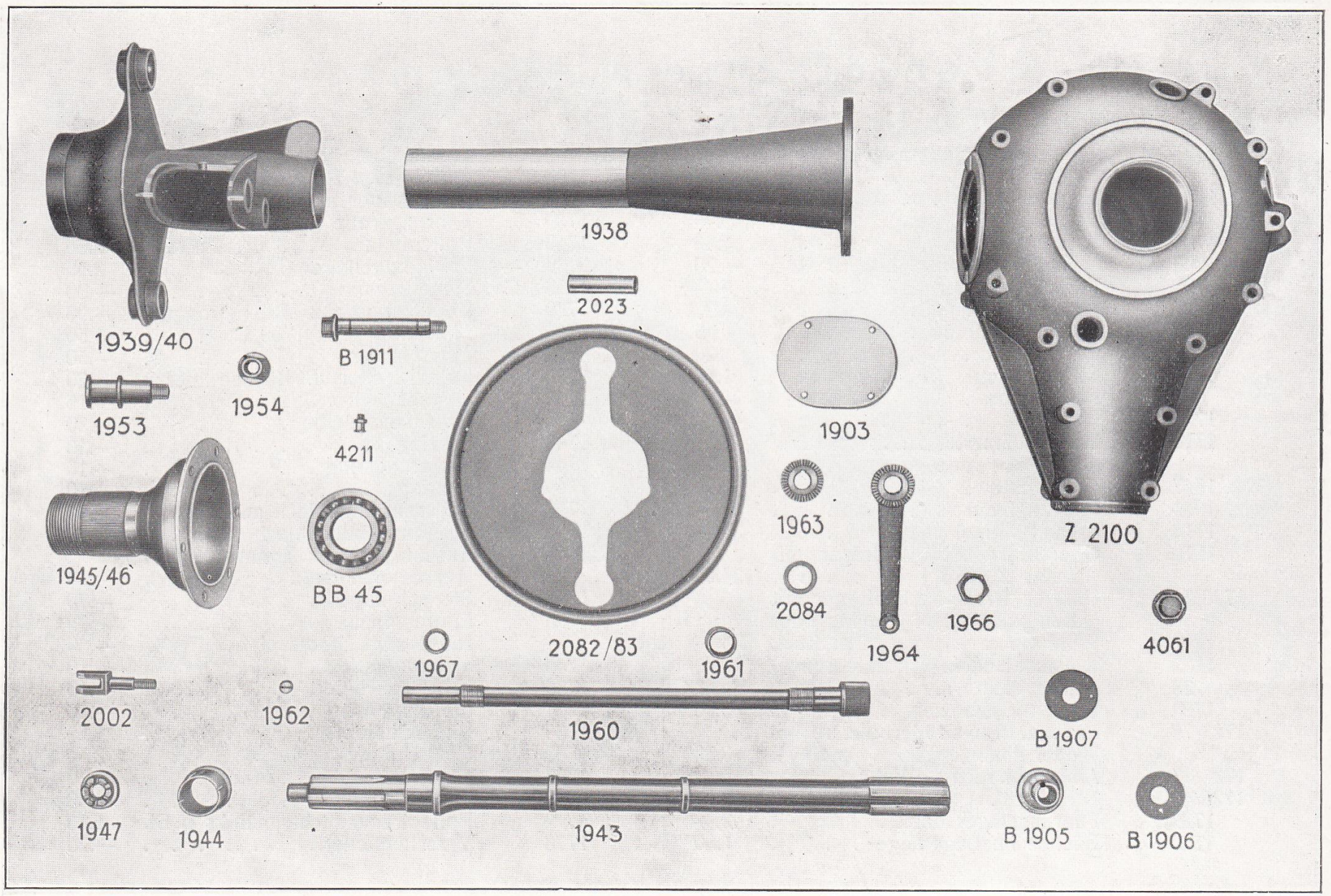
1939/40
1938
2023
B 1911
1954
1953
4211
1903
Z 2100
1945/46
BB 45
2082/83
1963
2084
1964
1966
4061
1967
1961
2002
1962
1960
B 1907
1947
1944
1943
B 1905
B 1906

Hinterachse

Stück Nr.	Type		RM
Z 2100	PA	Rechte und linke Hinterachsgehäusehälfte zus. gepaßt p. Paar	140.—
1903	„	Ob. Deckel z. Hinterachsgehäuse	2.40
1967	„	Innere Laufbüchse zum Bremsschlüssel	2.—
Z 2083	„	Hinterachsgehäuse m. Deckel u. Laufbüchsen f. Bremsschlüssel kompl. montiert	150.—
4061	„	Verschraubung	1.—
1938	„	Stützrohr zur Hinterachse . .	31.—
1939	„	Rechtes Stützrohrende	41.—
1940	„	Linkes dto.	41 —
Z 2084	„	Rechtes Stützrohrende auf Stützrohr aufgepaßt	80.—
Z 2085	„	Linkes dto.	80.—
2082	„	Rechtes Abschlußblech zur Hinterradbremse	2.80
2083	„	Linkes dto.	2.80
17	SA	Verschraubung z. Stützrohrende	—.25
1961	PA	Äußere Laufbüchse zum Bremsschlüssel	3.20
1953	„	Bremsträgerbolzen	3.60
1954	„	Mutter dazu	1.40
B 1911	„	Hinterer Auslegefederbolzen . .	7.50
2022	„	„ „ (alte Ausf.)	7.50

Stück Nr.	Type		RM
2023	PA	Büchsen	3.—
2002	„	Gabelbolzen zur unt. Zugstrebe	2.80
Z 208/687	„	Kompl. Stützrohr mit Abschlußblech u. Federbolzen, rechts und links . . . . p. Stck.	105.—
1960	„	Bremsschlüssel	17.—
1962	„	Abschlußmutt. z. Bremsschlüssel	2.30
1964	„	Hinterer Bremshebel	6.80
1963	„	Rosette zu dto.	3.40
1966	„	Stellmutter zu dto.	—.40
2084	„	Unterlegscheibe dazu	—.30
Z 2093	„	Bremsschlüssel komplett . . .	32 —
1943	„	Differential-Welle	62.—
1947	„	Mutter dazu	2.70
1945	„	Anzugskonus	3.—
BB 45	—	Doppelreihiges Radialkugellager zur Differential-Welle . . .	20.40
1945	PA	Hinterrad-Grundnabe rechts . .	40.—
1946	„	dto. links	40.—
4211	„	Meyrel-Öler 10 mm	—.50
B 1905 1617	„	Büchse zur Auslegefeder (für hinteres Auge)	3.20
B 1906	„	Einlagering zu dto.	—.15
B 1907	„	Druckteller zu dto.	1.40
B 1908	„	Sicherungstift zu dto.	—.05

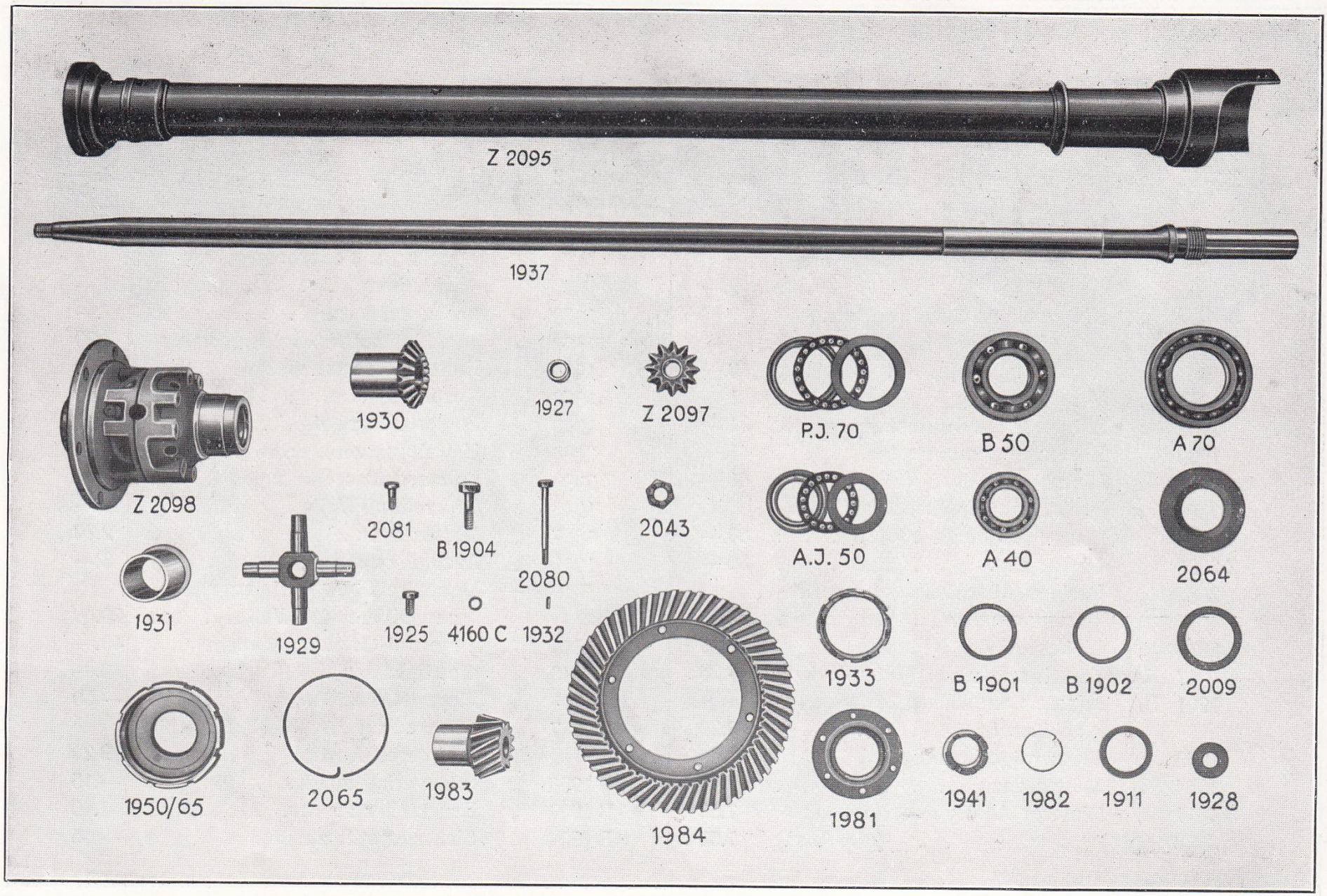
Z 2095
1937
Z 2098
1930
1927
Z 2097
P.J. 70
B 50
A 70
2081
B 1904
2080
2043
A.J. 50
A 40
2064
1931
1929
1925
4160 C
1932
1933
B 1901
B 1902
2009
1950/65
2065
1983
1984
1981
1941
1982
1911
1928

Hinterachse

Stück Nr.	Type		RM
Z 2098	PA	Rechte und linke Differentialgehäusehälfte ausgebüchst u. zusammen gepaßt pr. Paar	85.—
B 1901	„	Beilagscheibe zu Planetarrad .	—.10
B 1902	„	dto.	—.10
1931	„	Laufbüchse dto.	6.20
Z 2097	„	Sattelit z. Differential m. Büchse	14.—
1927	„	Laufbüchse zu Sattelit	1.90
1928	„	Druckscheibe dto.	1.25
1929	„	Differentialkreuz	21.—
1930	„	Planetarrad zum Differential . .	29.—
A 70	„	Radialkugelager	15.45
PJ 70	„	Druckkugellager	9.15
1932	„	Sicherungsschrb. z. Planetarrad	—.20
1933	„	Stellring z. d. Differentialkugellag.	6.80
2080	„	Kopfschraube zu Differential-Gehäusehälfte	1.40
Z 2096	„	Differential kompl. montiert . .	320.—
1983	„	Kleines Antriebskegelrad { 14/55	55.—
1984	„	Großes dto. { 13/55	120.—
Z 2095	„	Kardanschutzrohr m. Manschette und Lagergehäuse	112.—
1937	„	Kardanwelle	110.—

Stück Nr.	Type		RM
B 50	—	Radialkugellager z. kl. Antriebskegelrad	13.25
AJ 50	—	Druckkugellager dto.	7.85
A 40	—	Radialkugellager z. Kardanwelle	7.45
2009	PA	Paßscheibe zwischen Kugellager B 50 und AJ 50	—.35
2064	„	Schutzscheibe zum hint. Kugellager A 40	—.30
1911	„	Paßscheibe z. Hinterachsantrieb	—.10
1941	„	Mutter	3.30
1982	„	Sicherungsring	—.80
1981	„	Deckel z. vorderen Kardanrohrlagergehäuse	5.50
2043	„	Mutter z. Befestigen des kleinen Antriebskegelrades	2.60
1925	„	Kopfschraube z. großen Antriebskegelrad	1.20
B 1904	„	dto. z. hinteren Zugstrebe	—.50
2081	„	dto. z. Bremstrommel . .	1.—
4160 c	„	Entlastungsring	—.15
1950	„	Verschlußmutter rechts . . .	8.50
1965	„	dto. links	8.50
2065	„	Sicherheitsdraht z. 1950 u. 1956 PA	—.45

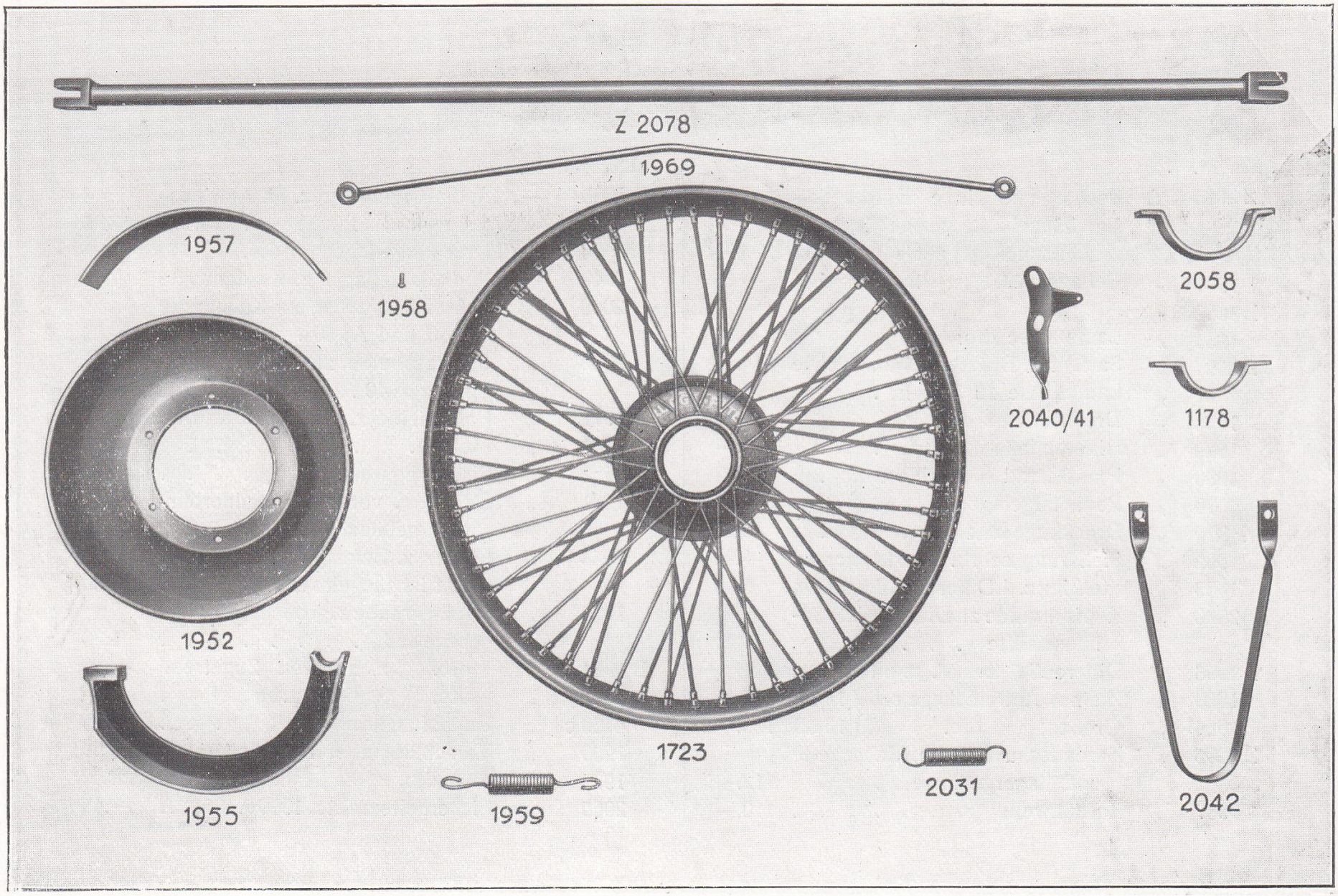
Z 2078
1969
1957
1958
2058
2040/41
1178
1952
1723
1955
1959
2031
2042

Hinterachse

Stück Nr.	Type		RM
1952	PA	Bremstrommel	28.—
Z 2090	„	Hinterrad-Grundnabe mit aufmont. Bremstrommel, rechts	74.—
Z 2091	„	dto. links	74.—
2058	„	Bügel zum Hinterachsgehäuse	2.—
1955 / Z 2092	„	Bremsbackenträger mit aufgenietetem Bremsbelag p. Paar	36.—
1957	„	Bremsbelag allein zu Bremsbackenträger	5.80
1958	„	Nieten dazu	—.02
1959	„	Rückzugfeder zu den Bremsen	—.90
2031	„	Rückzugfeder für Bremshebel	—.80
2040	„	Linkes Anschlagstück	1.10
2041	„	Rechtes dto.	1.10
1969	„	Untere Zugstrebe	6.50
Z 2078	„	Seitliche Zugstrebe komplett mit Enden	12.60
1178	„	Schellenhälfte zu den seitlichen Zugstreben	4.—
2042	„	Fangbügel für Kardanwelle	1.—
1723	„	Rudge-Drahtspeichenrad Type 52	68.— netto

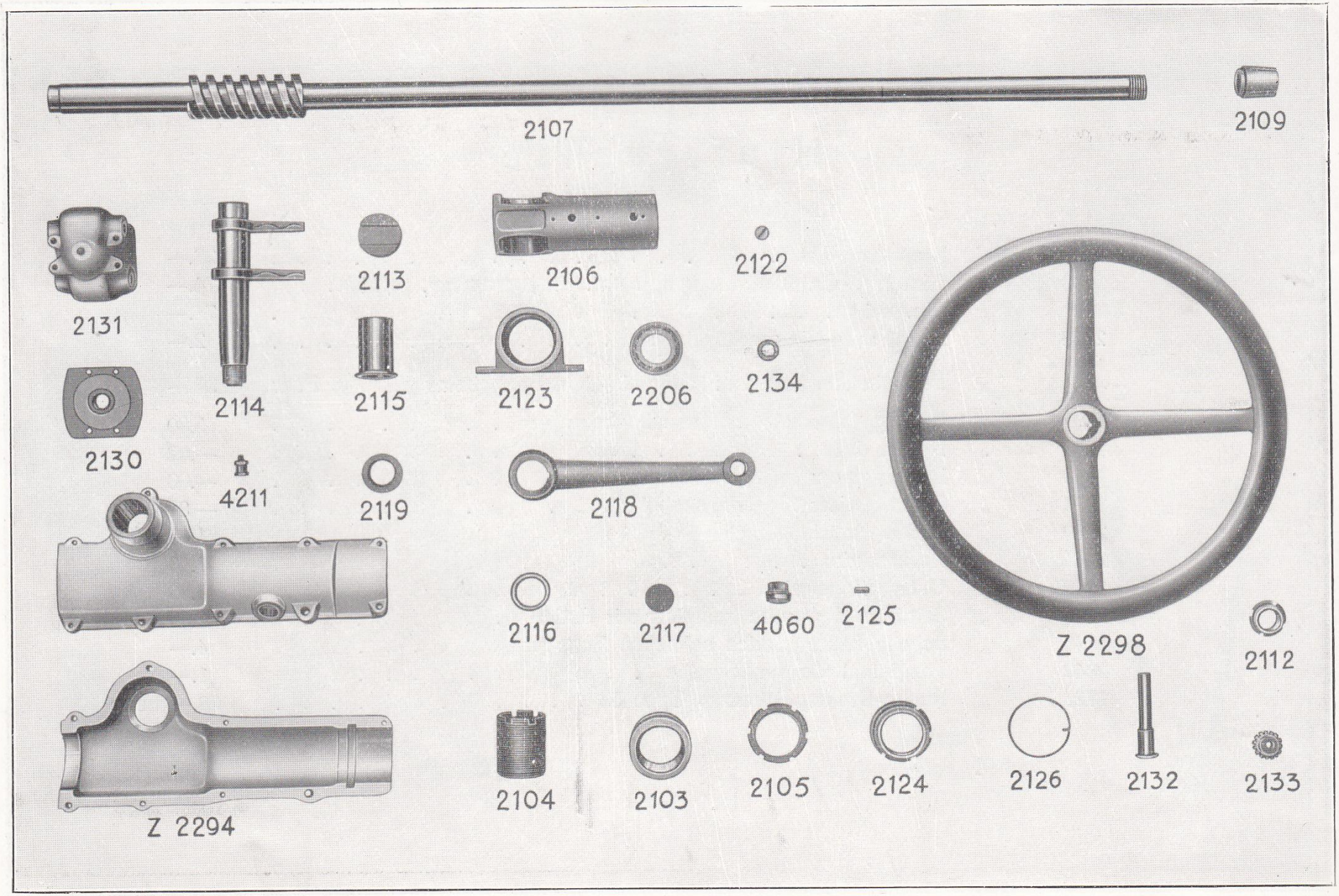
2107
2109
2131
2113
2106
2122
2114
2115
2123
2206
2134
2130
4211
2119
2118
Z 2298
2116
2117
4060
2125
2112
Z 2294
2104
2103
2105
2124
2126
2132
2133

Steuerung

Stück Nr.	Type		RM
Z 2294	PA	Steuergehäuse r. u. l. Hälfte zus. gefaßt pr. P.	54.—
4060	„	Verschraubung hierzu	1.10
2103	„	Obere Büchse z. Steuergehäuse	6.20
2104	„	Stellbüchse z. d. Kugellagern .	10.50
2105	„	Gegenmutter zu 2104 PA . . .	2.20
2106	„	Mutter zur Steuerung	18.50
2106	„	dto. ausgegossen	32.50
2107	„	Steuerungsspindel	51.—
2109	„	Anzugskonus z. Steuerrad vern.	3.90
Z 2298	„	Steuerrad m. Kranz (m. Stahlsp.)	41.—
2112	„	Stellmutter dazu	1.80
2113	„	Führungsscheibe zur Steuerung	7.50
2114	„	Gabelhebel dto.	42.—
4211	„	Meyrel-Öler	—.50
2115	„	Lange Laufbüchse z. Steuerung	6.10
2116	„	Kurze dto	3.10

Stück Nr.	Type		RM
2117	PA	Verschlußscheibe z. kurzen Laufbüchse	—.15
2118	„	Schwinghebel zur Steuerung .	11.30
2206	„	Druckkugellager z. Steuersäulenspindel	7.80
2119	„	Stellmutter zum Schwinghebel .	1.60
2122	„	Ölstopfen z. Gabelhebel 2114 PA	—.40
2123	„	Lagerbock zur Steuerung . . .	9.50
2124	„	Stellring zum Steuergehäuse .	3.50
2125	„	Sicherungsstift zu 2124 PA . .	—.10
2126	„	Sicherungsdraht dto.	—.10
2130	„	Zentrierscheibe z. Steuergehäuse	6.70
2131	„	Schraubenräder-Gehäuse . . .	13.50
2132	„	Schraubenrad-Achse	2.20
2133	„	Schraubenrad	2.10
2134	„	Stellring z. d. Schraubenrädern	—.60

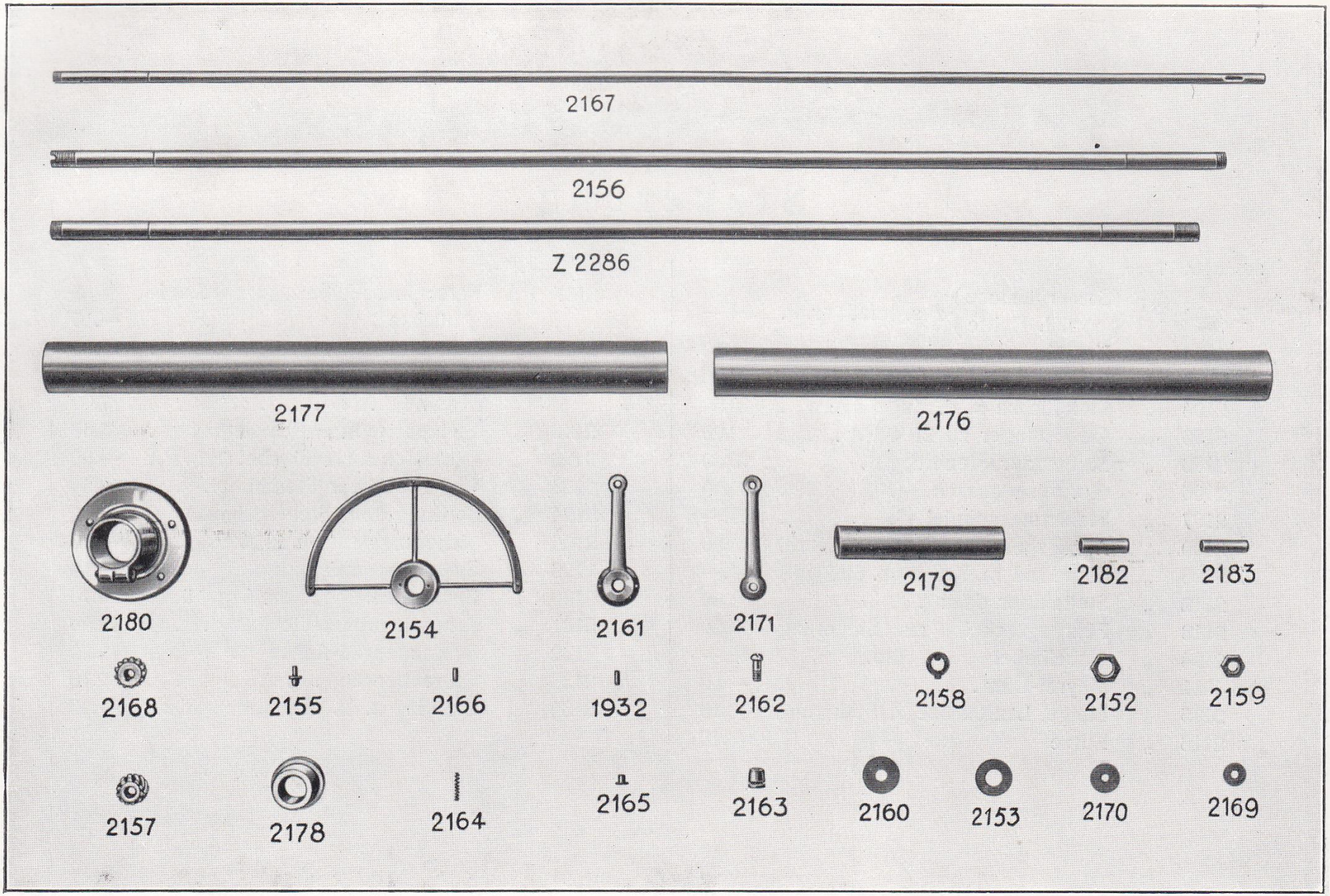
2167
2156
Z 2286
2177
2176
2180
2154
2161
2171
2179
2182
2183
2168
2155
2166
1932
2162
2158
2152
2159
2157
2178
2164
2165
2163
2160
2153
2170
2169

Steuerung

Stück Nr.	Type		RM
Z 2286	PA.	Rohr als Sektorträg. ausgebüchst	9.—
2152	„	Gegenmutter	—.70
2153	„	Erste Druckscheibe, oben . . .	—.10
2154	„	Sektor, vernickelt	15.—
2155	„	Anschlagschraube vernickelt . .	—.40
2156	„	Rohr zur Zündung	3.50
2157	„	Schraubenrad zur Zündung . .	4.—
2158	„	Sicherungsblech zu 2157 PA. .	—.05
2159	„	Gegenmutter zum Schraubenrad 2157 PA.	—.50
2160	„	Zweite Druckscheibe oben . .	—.10
2161	„	Handhebel zur Zündung vern. .	4.50
2162	„	Knopfachse vernickelt	1.—
2163	„	Knopf zu den Handhebeln . .	—.60
2164	„	Schraubenfeder dazu	—.20
2165	„	Druckknopf	—.20

Stück Nr.	Type		RM
2166	PA.	Sicherungsschraube zu 2154 und 2161 PA. vernickelt	—.25
2167	„	Stange zur Gasregulierung . .	5.—
2168	„	Schraubenrad zur dto.	3.50
2169	„	Druckscheibe dazu vernickelt .	—.10
2170	„	Dritte Druckscheibe oben vern.	—.10
2171	„	Handheb. z. Gasregulierung vern.	3.—
2176	„	Schutzrohr zur Steuersäule . .	3.80
1932	„	Sicherungschraube zu dto. vern.	—.20
2177	„	Unt. Messingrohr z. Steuerung „	7.—
2178	„	Oberes Steuerungslag. vernickelt	4.10
2179	„	„ Messingrohr z. Steuerg. dto.	2.—
2180	„	Rosette zur Steuerung vernickelt	10.20
2182	„	Büchse zu 2151 PA.	—.20
2183	„	dto. zu 2156 PA.	—.10

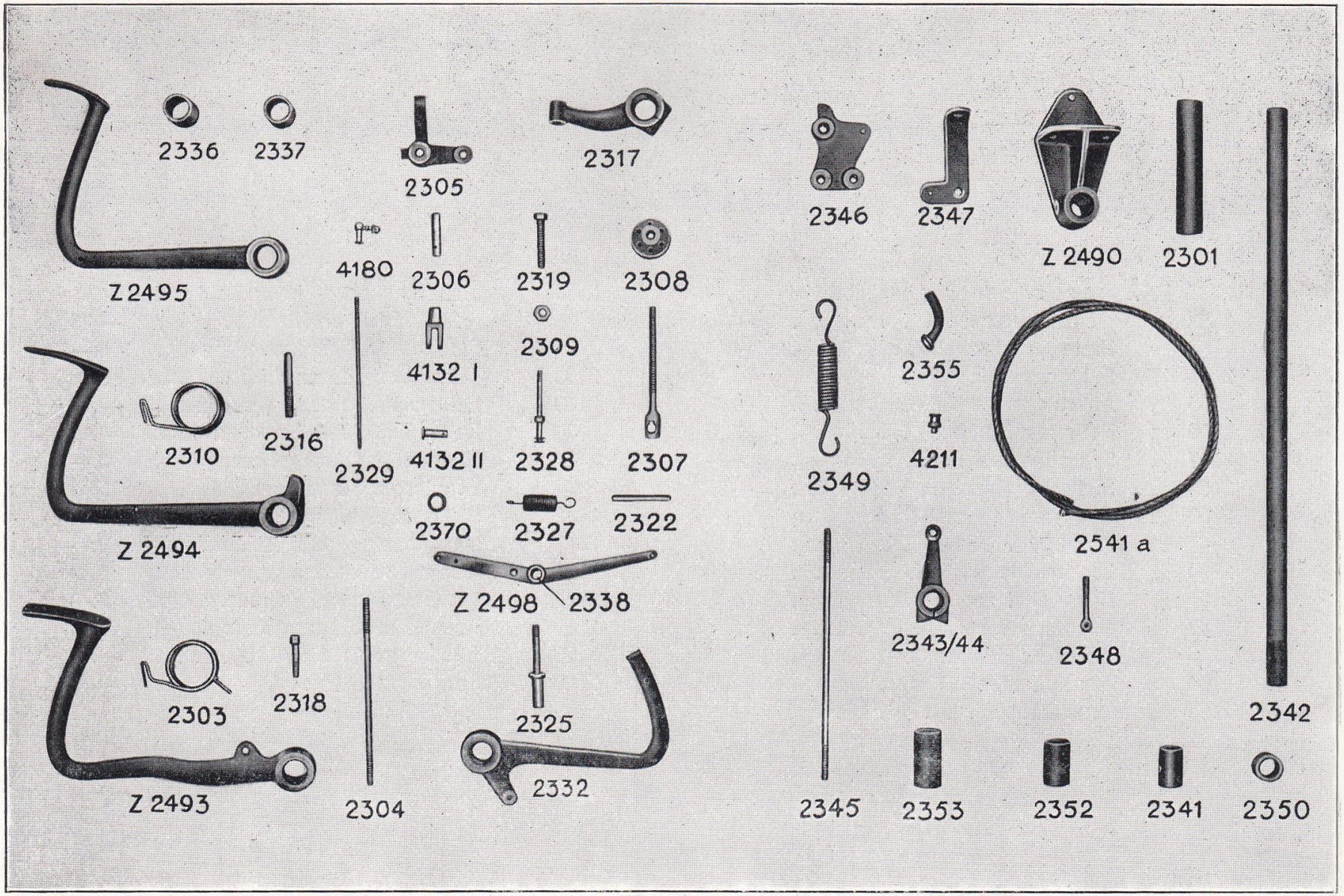
2336
2337
2305
2317
2346
2347
Z 2490
2301
Z 2495
4180
2306
2319
2308
4132 I
2309
2355
2310
2316
2329
4132 II
2328
2307
2349
4211
2541 a
Z 2494
2370
2327
2322
Z 2498
2338
2343/44
2348
2303
2318
2325
2342
Z 2493
2304
2332
2345
2353
2352
2341
2350

Fußhebelwerk

Stück Nr.	Type		RM
2301	PA.	Achse zu den Pedalen	2.80
Z 2493	„	Fußbremspedal ausgebüchst .	17.50
2303	„	Rückzugfeder zu 2493	—.80
2304	„	Zugstange zur Bremse	—.50
2305	„	Winkelhebel zur Fußbremse .	5.50
2306	„	Achse zum Winkelhebel . . .	1.20
2307	„	Vertikalzugstange z. Fußbremse	3.20
2308	„	Stellmutter zur Fußbremse . .	1.80
2309	„	Gegenmutter zu 2308 PA. . .	—.30
2310	„	Rückzugfeder z. Kupplungspedal	1.—
Z 2494	„	Kupplungspedal ausgebüchst .	16.—
2316	„	Anschlagstift	—.40
2317	„	Zwischenhebel zur Kupplungsbetätigung	6.50
2318	„	Klemmschraube dazu	1.20
2319	„	Stellschraube dazu	1.30
Z 2495	„	Beschleunigungspedal ausgeb. .	11.50
2336	„	Büchse z. Beschleunigungspedal	2.70
2337	„	dto. Fußbremse u. Kupplungsped.	2.70
4180	„	Faudigelenk komplett K. 2 zu Z 2495 und Z 2498 PA. vern.	1.20
2322	„	Verbindungsstg. z. 2320 PA. dto.	—.90
Z 2498	„	Doppelhebel zur Gasbetätigung ausgebüchst und vernickelt .	7.—
2338	„	Büchse zum Doppelhebel . . .	1.50
2325	„	Achse dto. vernickelt . . .	2.—

Stück Nr.	Type		RM
2370	PA.	Doppelring dazu vernickelt . .	1.—
2327	„	Rückzugfeder dazu dto.	—.80
2328	„	Halteschraube zu 2327 PA. . .	1.—
2329	„	Verbindungsstg. z. Vergaser vern.	—.80
2332	„	Auspuffpedal	7.50
4132 I u. II	„	Gelenkgab. m. Bolzen z. 2304 PA.	3.20

Bremsausgleich

Z 2490	PA.	Lagerbock ausgebüchst	7.20
2341	„	Büchse dazu	1.80
4211	„	Meyrel-Öler	—.50
2342	„	Bremswelle	6.50
2343	„	Hebel für Seiltrompete	5.—
2344	„	dto. Zugstange	5.—
2345	„	Zugstange	—.80
2346	„	Verbindungsstück	3.50
2347	„	Bügel	1.30
2348	„	Augenbolzen	1.40
2349	„	Rückzugfeder	1.—
2352	„	Linkes Distanzrohr	—.70
2353	„	Rechtes dto.	—.80
2355	„	Seiltrompete	—.80
2541 a	„	Bremsseil . . . . . per Stück	5.50
2350	„	Distanzring	—.50
Z 2491	„	Kompl. Bremsausgleich m. Welle, Bock und Hebel	52.—

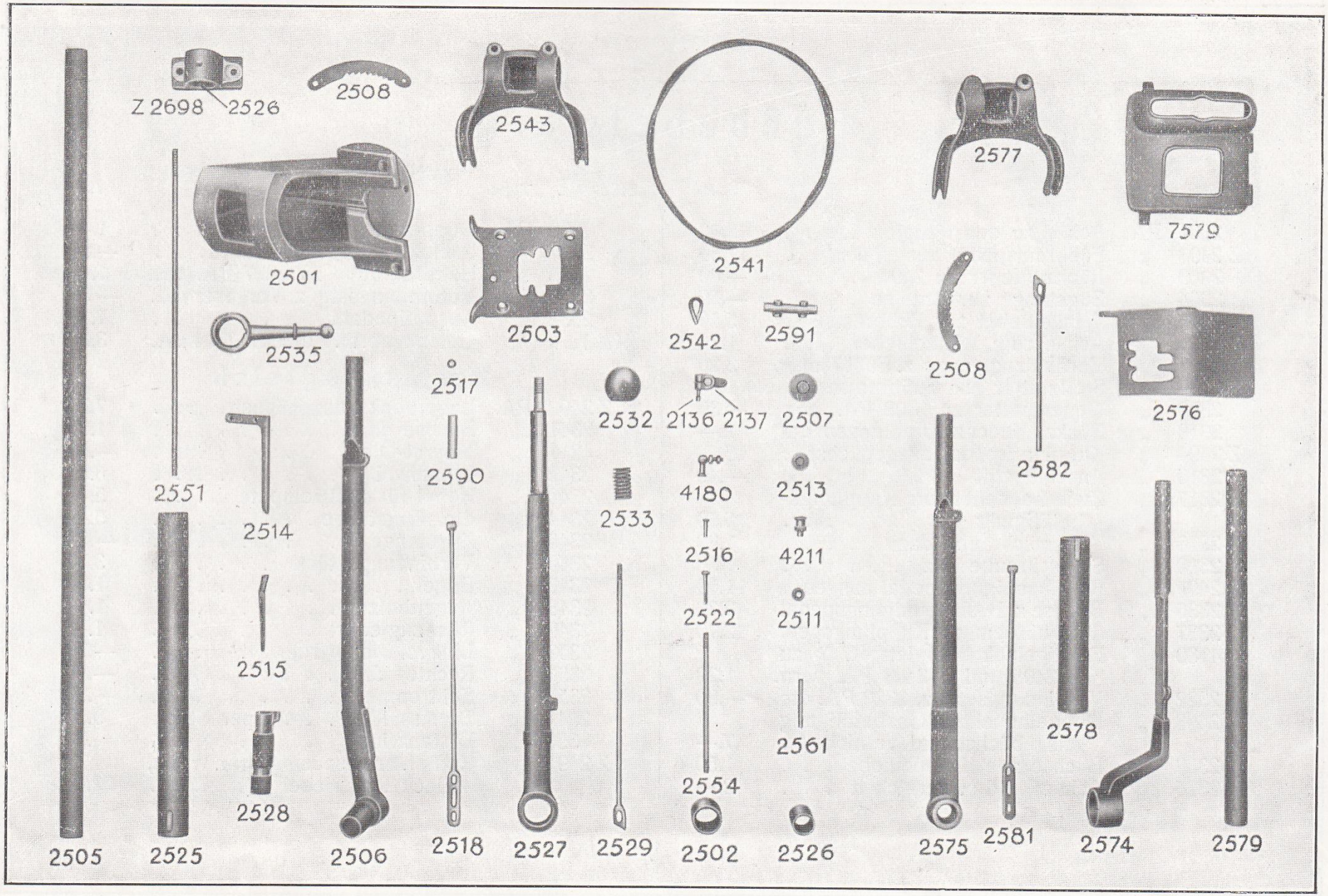
Z 2698
2526
2508
2543
2541
2577
7579
2501
2503
2542
2591
2535
2508
2576
2517
2532
2136
2137
2507
2582
2551
2590
4180
2513
2533
2514
2516
4211
2522
2511
2515
2578
2561
2528
2554
2505
2525
2506
2518
2527
2529
2502
2526
2575
2581
2574
2579

Handhebelwerk

Außenschaltung

Stück Nr.	Type		RM
Z 2699		Schaltbock m. Schaltrost u. Laufbüchse zusammen montiert	32.—
2501	PA	Schaltbock allein	19 50
2502	„	Laufbüchse dazu	4.20
2503	„	Schaltrost	3.60
4211	„	Meyrel-Öler 10 mm	—.50
2505	„	Bremswelle	5.—
2506	„	Bremshandhebel m. vernickeltem Messinggriff	21.—
Z 2694	„	Bremshandhebel m. Bremswelle und Ausrückgestänge; kompl. montiert	45.50
2508	„	Bremsraste	1.80
2511	„	Beilagering	—.20
2514	„	Ausrückhandgriff vernickelt	2 20
2515	„	Blattfeder dazu „	—.60
2516	„	Achse z. Ausrückgriff „	—.40
2517	„	Messingscheibe dazu „	—.25
2518	„	Ausrückstange zu 2506	2.50
2522	„	Führungsschraube dazu	—.60
2525	„	Schalthülse	6.—
2526	„	Laufbüchse dazu	3.—
2527	„	Schalthandhebel (ohne Griff)	10.20
2528	„	Griff dazu vernickelt	6.50
2529	„	Betätigungsstange z. Rückwärtsgang am Schalthebel	1.80
Z 2691	„	Schalthandhebel mit Schalthülse, Betätigungsgestänge komplett montiert	42.—
2532	„	Kugel z. Schalthebel vernickelt	3 20
2590	„	Zwischenstück z. Schalthandheb.	—.50
2533	„	Schraubenfed. z. Schalthebelgriff	—.40
2535	„	Kugelhebel zur Schaltung	7.—

Stück Nr.	Type		RM
2541/42	PA	Bremsseil mit Schlaufen	5.50
2591	„	Spannschloß für Bremsseil	—.80
2543	„	Führungshebel z. Bremsseil auf Bremswelle	8.10
Z 2698	„	Seitl. Lagerböckchen mit Büchse	6.40
Z 2690	„	Außenschaltung kompl. montiert mit seitl. Lagerböckchen	135.—
2551	„	Verbindungsstange zum Zusatzluftschieber vernickelt	—.60
2554	„	dto. zur Zündung vernickelt	—.60
4180	—	Kompl. Faudigelk. Nr. K1 vernick.	1.—
2136	PA	Klemmschraube vernickelt	1.—
2137	„	Betätigungshebel „	3.50

Mittenschaltung

2574	PA	Schalthandhebel (ohne Griff)	13.20
2578	„	Schalthülse	3.70
2582	„	Betätigungsstange z. Rückwärtsgang am Schalthebel	1.80
Z 2686	„	Schalthandheb. m. Schalthülse u. Betätigungstange kompl. mont.	34.—
2575	„	Bremshandhebel m. vernickeltem Messinggriff	18.50
2579	„	Bremswelle	3.30
2581	„	Ausrückstange	2.50
Z 2687	„	Bremshandhebel mit Welle und Ausrückstange kompl. mont.	32.—
2576	„	Schaltrost	7.—
2577	„	Führungshebel zum Bremsseil	8.—
2508	„	Bremsraste	1.80
Z 2688	„	Mittelschaltung kompl. montiert mit seitlichem Lagerböckchen	105.—
7579	„	Schaltbockeinfassung	10.—

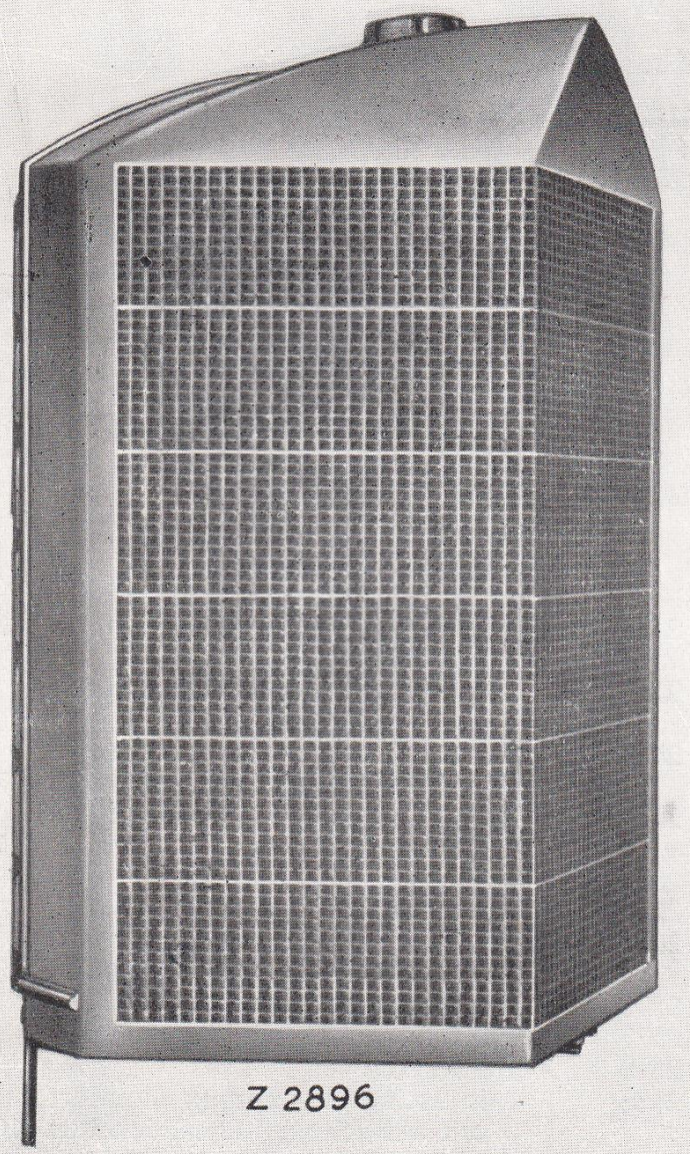

Z 2896

2712
7335
2705
2758
Heiger
2755
4056
4132 II
4132 I
4013 l
7921
2746
2772
2765
2703
2761
2760
2773

Kühler

Stück Nr.	Type		RM
Z 2896	PA	Kühler komplett	350.—

diverse Montageteile dazu:

2703	PA	Hintere Gummiunterlage (unten)	—.40
2760	„	Obere dto.	—.20
2761	„	Obere Befestigungsscheibe	—.50
2705	„	Flansch für Wassereintritt	3.60
2773	„	Rohr für Wasseraustritt vernickelt	2.60
2765	„	Flansch dazu	3.—
7335	„	Schlauchverbindung	—.50
2772	„	Wassersieb	1.20
2746	„	Einfüll-Verschraubung komplett	5.50
2755	„	Namenszug „Steiger“ mit Ösen vernickelt Z 3288	3.50
7921	LN	Kühlerplakette „Steigerbock“ vernickelt	10.— Netto
2758	PA	Stütze für Motorhaubenscharniere	2.40
2712	„	Ablaßstutzen	1.20
4056	„	Verschraubung dazu	—.40
4132 I u. II	„	Gelenkgabel mit Bolzen zur Versteifung des Kühlers	3.10
4013 I	„	Zwischenstück dazu	—.25

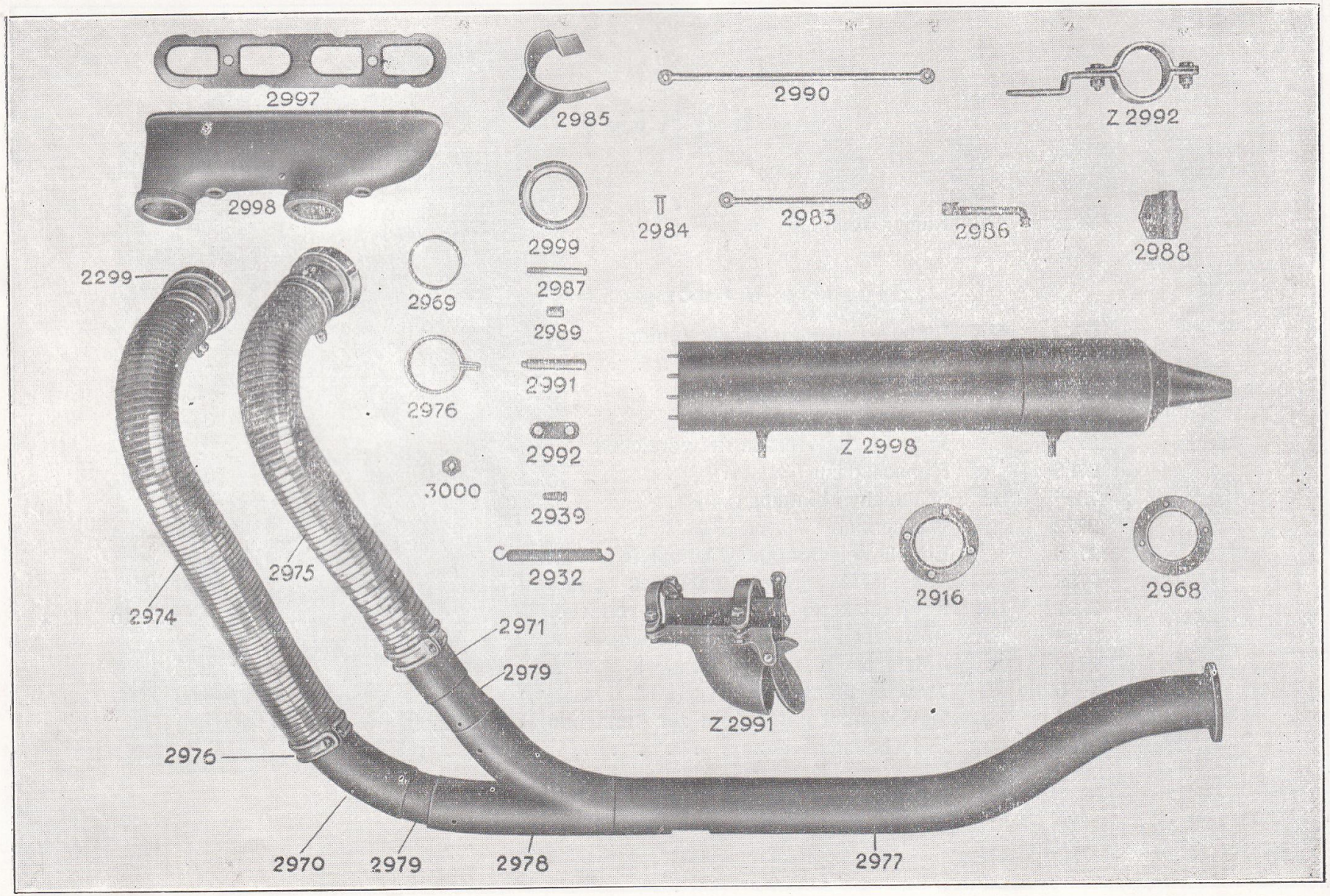
2997
2985
2990
Z 2992
2998
2999
2984
2983
2986
2988
2299
2969
2987
2989
2976
2991
Z 2998
2992
3000
2939
2932
2916
2968
2975
2974
2971
2979
Z 2991
2976
2970
2979
2978
2977

Auspuff

Stück Nr.	Type		RM
2998	PA	Auspuffstutzen	16.—
2997	„	Dichtung dazu	~~3.80~~ 4.—
2999	„	Überwurfmutter vernickelt . . .	6.20
3000	„	Glatte Mutter z. Befestigen des Auspuffstutzen	—.25
2968	„	Vord. Flansch zum Auspuffrohr	1.80
2916	„	Dichtung dazu	~~1.60~~ 1.—
2969	„	Bordring zum Auspuffrohr . . .	—.70
2970	„	Erstes Auspuffrohr gebogen . .	18.50
2971	„	Zweites dto. gebogen . .	18.50
2974	„	Schlangenrohr passend f. erstes Auspuffrohr vernickelt . . .	16.50
2975	„	Schlangenrohr zweites dto. . .	14.50
2976	„	Messingschelle z. Abschluß der Schlangenrohre vernickelt .	1.20
2977	„	Verbindungsrohr zum Auspufftopf	17.50
2978	„	Abzweigungsstück zum zweiten Auspuffrohr	~~16.50~~ 14.—
2979	„	Zwischenstück im Auspuff und Verbindungsrohr	—.80
Z 2992	„	Rohrschelle kompl. z. Befest. d. Verbindungrohres a. Rahmen	3.50

Stück Nr.	Type		RM
Z 2991	PA	Auspuffklappe, komplett	12.—
2983	„	Verbindungsstange v. Pedal z. Schwinghebel	3.20
2984	„	Bolzen z. Verbindg. d. Gestänges	—.60
2985	„	Manschette für Luftvorwärmung zum Vergaser, vernickelt . .	4.50
2986	„	Schwinghebel	1.60
2987	„	Schlitzschraube mit halbrundem Kopf	—.40
2988	„	Lagerbock für Winkelhebel . .	2.—
2989	„	Messingbüchse	—.20
2990	„	Verbindungsstange (v. Auspuffklappe zum Winkelhebel .	3.50
2991	„	Schaft zum Winkelhebel . . .	—.30
2992	„	Platte zu 2991 PA	—.50
2932	„	Zugfeder	—.60
2939	„	Aufhängebolzen dazu	—.60
Z 2998	„	Auspufftopf komplett	32.—
Z 3982	„	Kompl. Außenauspuff m. Schalltopf u. Lagerbock	180.—

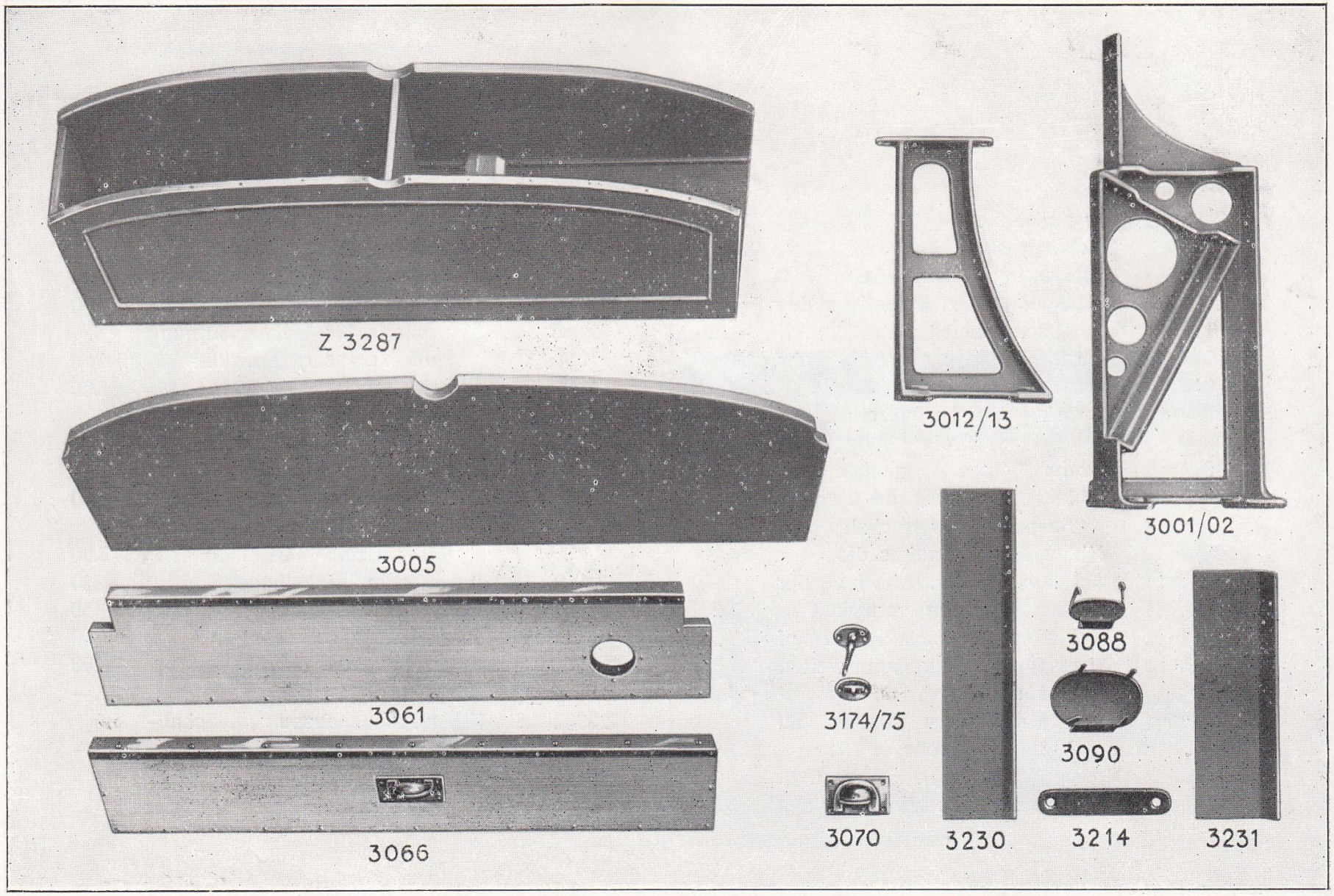
Z 3287
3012/13
3001/02
3005
3088
3061
3174/75
3090
3070
3230
3214
3231
3066

Aufbau

Spritzbrett, Werkzeugkasten und Bodenbretter

Stück Nr.	Type		RM
3001	PA	Rechter Spritzbrettwinkel	18.—
3002	„	Linker dto.	18.—
3005	„	Spritzbrett	5.80
3012	„	Befestigungsbügel für Armaturenbrett rechts	8.50
3013	„	dto. links	8.50
3214	„	Unterlagscheibe zum Befestigungsbügel für Armaturenbrett	—.30
Z 3287	„	Werkzeugkasten beschlagen	15.—
3088	„	Halter für Benzinspritzkanne	—.90
3090	„	dto. für Ölkanne	1.20
3061	„	Oberes Fußbrett mit Aluminium-Beschlag und Vorreiber	9.50
3066	„	Unteres dto. m. Alum.-Beschl., vernick. Messingleiste u. Bodengriff	8.50
3070	„	Handgriff zum unteren Fußbrett	1.50
3174/75	„	Vorreiber mit Anschlagstück für Fußbrett	2.—
3230	„	Ölschutzblech am Werkzeugkasten rechts	—.60
3231	„	dto. links	—.70

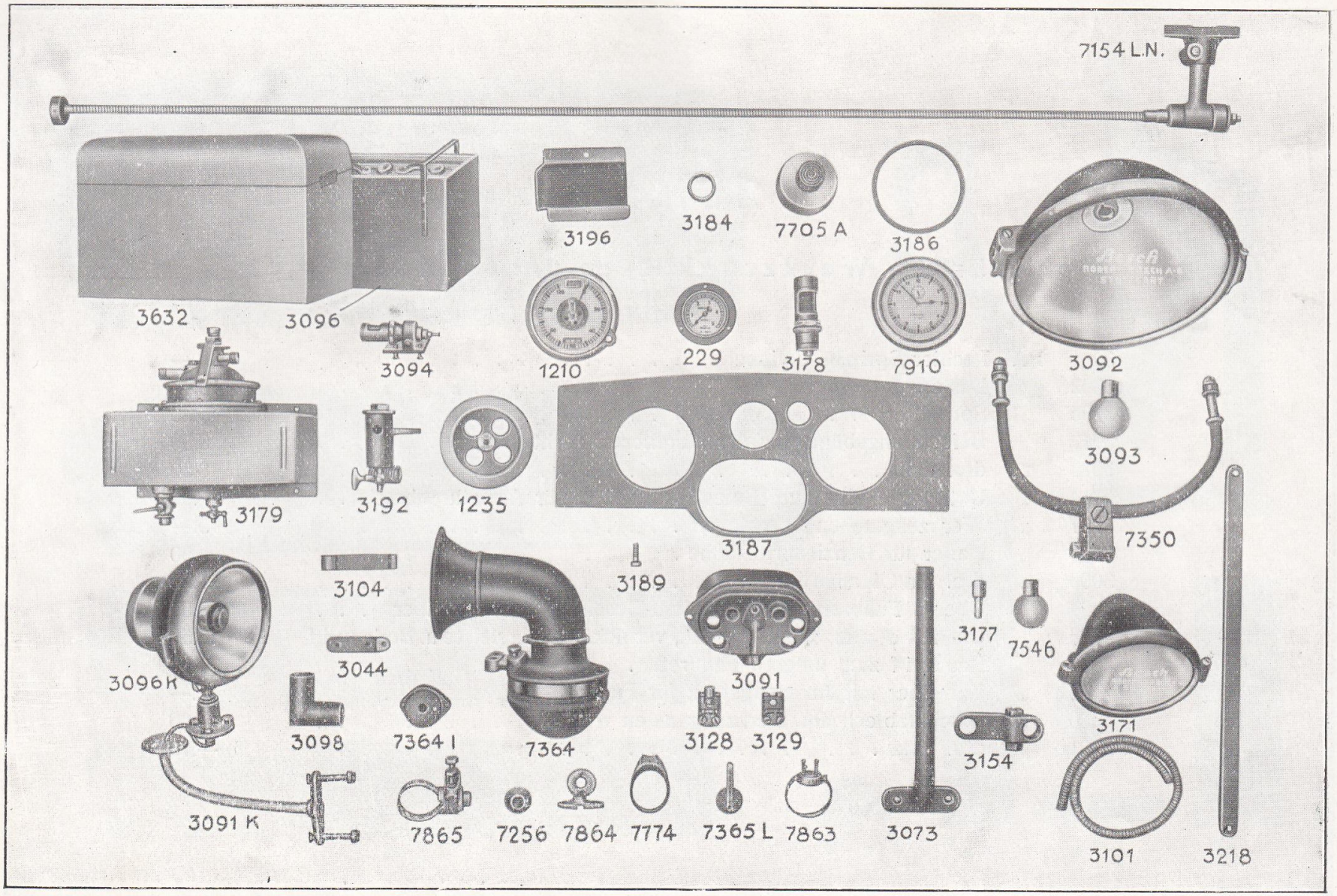
7154 L.N.
3632
3096
3094
3196
3184
7705 A
3186
1210
229
3178
7910
3092
3179
3192
1235
3187
3093
7350
3104
3189
3177
7546
3096 K
3044
3091
3171
3098
7364 I
7364
3128
3129
3154
3091 K
7865
7256
7864
7774
7365 L
7863
3073
3101
3218

Aufbau

Armaturenbrett und Apparate

Stück Nr.	Type		RM
3187	PA	Armaturenbrett aus Aluminium	16.—
3189	„	Befestigungsschraube dazu . .	—.50
1210	„	Tachometer	.....
1233	„	Antriebsscheibe für Tachometer	7.—
7154	„	Antriebswelle mit Lagerbock netto	18.50
229	„	Ölmanometer	12.50
7910	„	Achttage-Uhr	.....
3091	„	Schaltkasten Type He	.....
3178	„	Spritzbrettlampe J 32	.....
3184	„	Unterlagring dazu	—.90
3186	„	dto. für Deuta-Uhr (Zeituhr) . .	1.70
3192	„	Benzinreiniger	9.—
3179	„	Unterdruckförderer „Pallas“ . .	.....

Elektr. Licht und Signalanlage

3092	PA	Scheinwerf. Type J 120/240 mm ⌀ mit vernickeltem Rand . . .	.....
3093	„	Glühbirne dazu 12 V. 32 K. . .	.....
7350	„	Scheinwerfergabel	.....
3171	„	Seitenlaterne J 130×2	.....
3177	„	Glühbirne dazu 12 V. 10 W. . .	.....
7546	„	dto. 12 V. 20 W.	.....
3073	„	Scheinwerferstütze	4.90

Stück Nr.	Type		RM
3104	PA	Rohrschelle dazu	— 35
3218	„	Verbindungsstück zum Scheinwerfer vernickelt	8.50
3154	„	Halter für Seitenlaterne	.....
3094	„	Nummer-Laterne J 24	.....
3095	„	Glühbirne dazu	.....
3096	„	Accum. Batterie Type 6 B 4 . .	.....
3632	„	Batteriekasten	.....
3128	„	**Anschlußkl. f. Acc.Batt. + (pl.)**	p. Paar 2.50
3129	„	**dto. — (min)**	
7364	„	Boschhorn	.....
3196	„	Befestigungsblech für Kabelrohr	—.30
3098	„	Winkelstück für Bergmannsrohr 23 L. W.	—.90
3101	„	Metallschlauch vern. f. Boschhorn	
3096 K	„	Sucherscheinwerfer	.....
3091 K	„	Stütze dazu	
7705a	„	Tret-Umschalter	.....
7364 I	„	Tondrossel	.....
7256	„	Druckknopf	
7865	„	Tragflansche	.....
7864	„	Tragscheiben	.....
7863	„	Träger mit Spannband	.....
7365 I	„	Stromabnehmer	.....
7774	„	Schleifring	.....

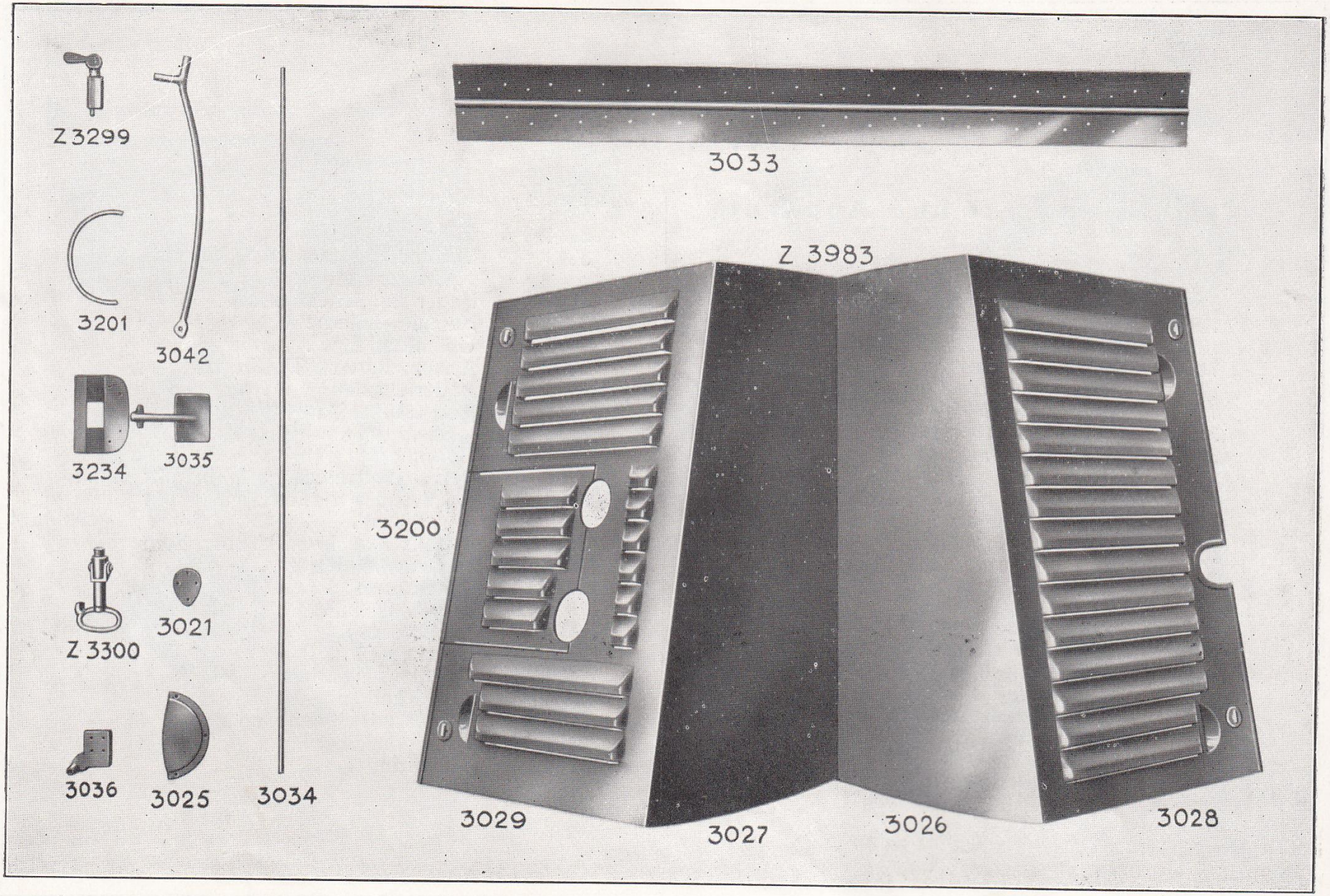
Z 3299
3201
3042
3234
3035
Z 3300
3021
3036
3025
3034
3033
Z 3983
3200
3029
3027
3026
3028

Motorhaube

Stück Nr.	Type		RM	
Z 3983		Motorhaube komplett (aufgepaßt) Preis auf Anfrage	.....	Diese Teile sind nicht am Lager vorrätig, können aber angefertigt werden.
3026/27	PA	Oberteile zur Motorhaube rechts und links	.....	
3028	„	Unterteil zur Motorhaube rechts	.....	
3029	„	dto. links	.....	
3200	„	Einsatzstück in linken Motorhauben-Unterteil	.....	
3201	„	Verkleidungsring für Auspuffrohr vernickelt	—.40	
Z 3300	„	Haubenverschluß komplett (vernickelt)	7.50	
3021	„	Rosette an Haube	1.—	
3025	„	Muschelgriff zur Motorhaube vernickelt	—.40	
Z 3299	„	Halter zur Motorhaube komplett	4.—	
3033	„	Seitliches Scharnier zu dto.	3.—	
3234	„	Mittleres Scharnier zu dto.	1.—	
3034	„	Scharnierträger zum mittleren Scharnier	—.40	
3035	„	Bügel für Haubenbefestigung	1.20	
3036	„	Hinterer Scharnierträger	2.50	
3042	„	Haubenstütze	2.—	
3044	„	Befestigungsplatte dazu	—.60	

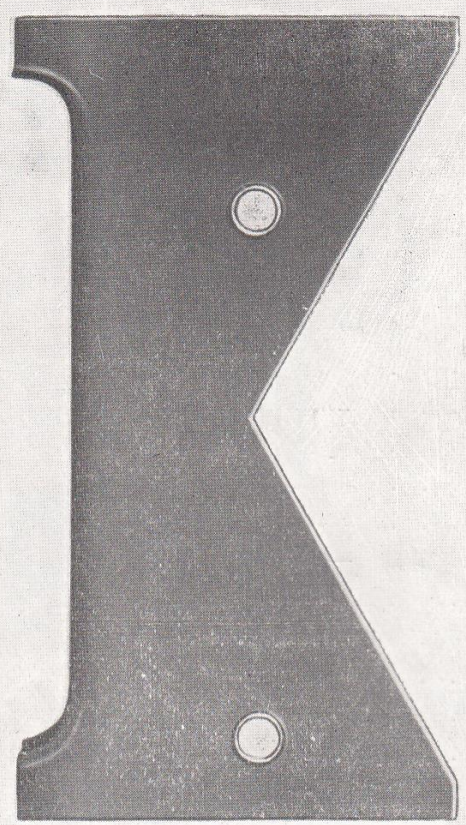

3227

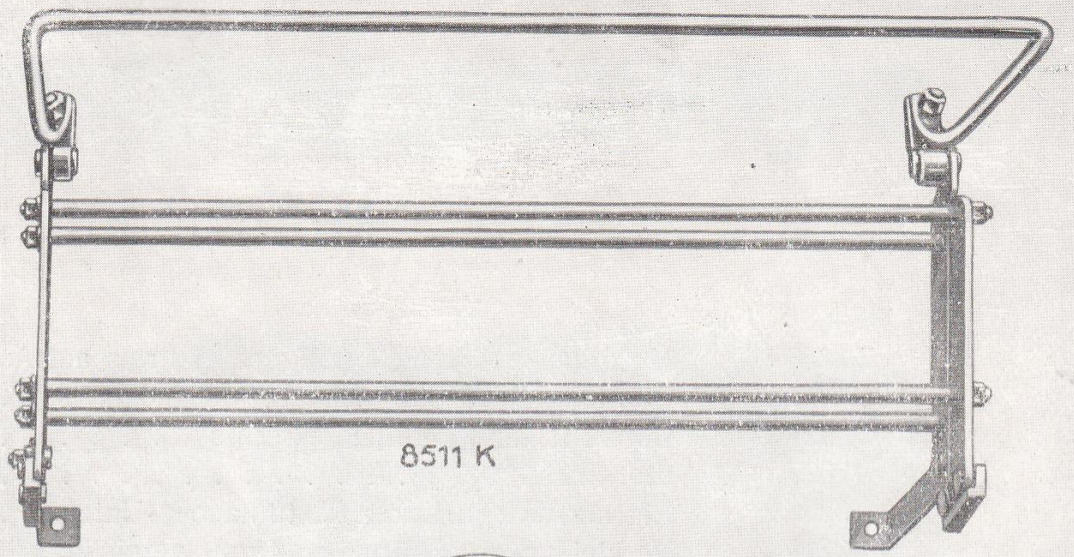

8511 K

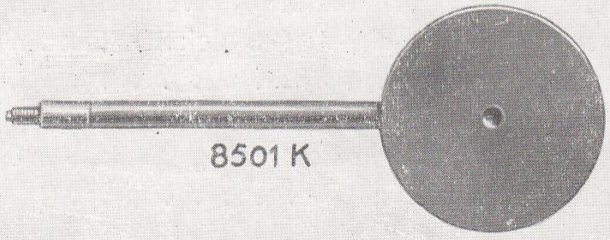

8501 K

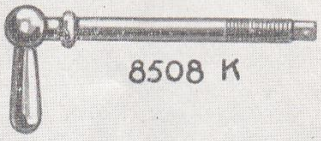

8508 K

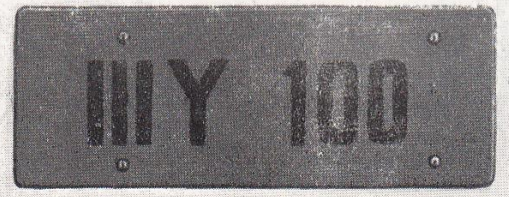

7577 K

8503 K

7576 K

Seitlicher Reserve-Radhalter

Stück Nr.	Type		RM
8501 k	—	Stütze mit hinterer Anschlagscheibe	12.—
8503 k	—	Beilagescheibe vernickelt	2.80
8508 k	—	Schraubenbolzen mit Griff vernickelt	7.50
8500 k	—	Seitlicher Reserve-Radhalter komplett	23.—

Diverses

8511 k	—	Gepäckbrücke komplett (vernickelt)	60.—
7576 k	—	vorderes Nummernschild	.....
7577 k	—	Hinteres dto.	.....
3227	PA.	Vorderes Abdeckblech	9.50

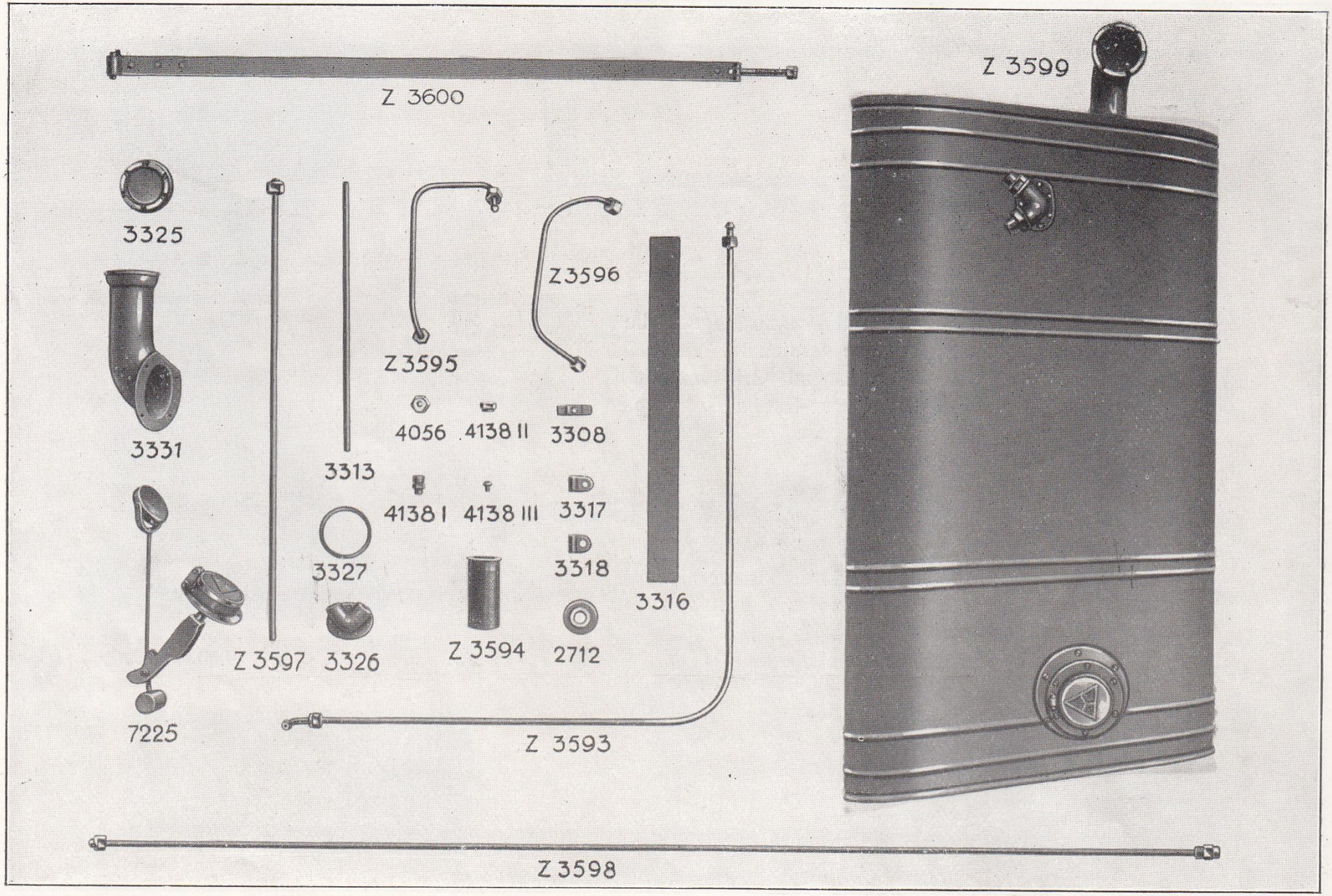
Z 3600
Z 3599
3325
3331
Z 3597
3313
Z 3595
Z3596
4056
4138 II
3308
4138 I
4138 III
3317
3327
3318
3326
Z 3594
2712
3316
7225
Z 3593
Z 3598

Brennstoffbehälter

Stück Nr.	Type		RM
Z 3599	PA.	Brennstoffbehälter m. Armaturen (ohne Benzinuhr)	85.—
Z 3599	„	dto. (und Benzinuhr)	.....
Z 3600	„	Befestigungsband m. Endst. dazu	4.—
2712	„	Auge zum Brennstoffablaß . .	1.10
4056	„	Verschraubung dazu	—.40
3308	„	Halter für Benzin- und Luftleitung	—.40
3313	„	Steigrohr z. Brennstoffbehälter	—.45
Z 3597	„	Entlüftungsrohr zum „	2.50
Z 3598	„	Brennstoffleitungsrohr, kompl. m. Rohrverschraub. vom Tank zum Benzinreiniger	5.—
3316	„	Filzunterlage	—.60
3317	„	Schelle f. Benzinleitung a. rechten Längsträger	— 15
3318	„	Schelle für Benzinleitung . . .	—.20
Z 3596	„	Benzinleitungsrohr m. Verschraubung vom Unterdruckförderer zum Vergaser	2.—

Stück Nr.	Type		RM
Z 3595	PA.	Saugleitungsrohr m. Verschraubung für Unterdruckförderer .	2.10
3331	„	Benzineinfüllstutzen	6.—
Z 3594	„	Benzinsieb (Einfüllsieb) . . .	2.—
3325	„	Verschlußschraube zu 3331 PA. vernickelt	5.—
3326	„	Anschlußstück für Benzin- und Luftleitung	4.—
3327	„	Dichtung zu 3331 PA.	—.30
Z 3593	„	Benzinleitungsrohr vom Benzinreiniger z. Unterdruckförderer	4.50
7225 LN	„	Benzinstandmess. (Huttenlocher)	.....
4135	„	Rohrverschraubg. Messing 6 mm	
		I Reduzierstück	—.70
		II Überwurfmutter	—.40
		III Dichtungskonus	—.20
4138	„	Rohrverschraubg. Messing 8 mm	
		I Reduzierstück	—.70
		II Überwurfmutter	—.40
		III Dichtungskonus	—.20

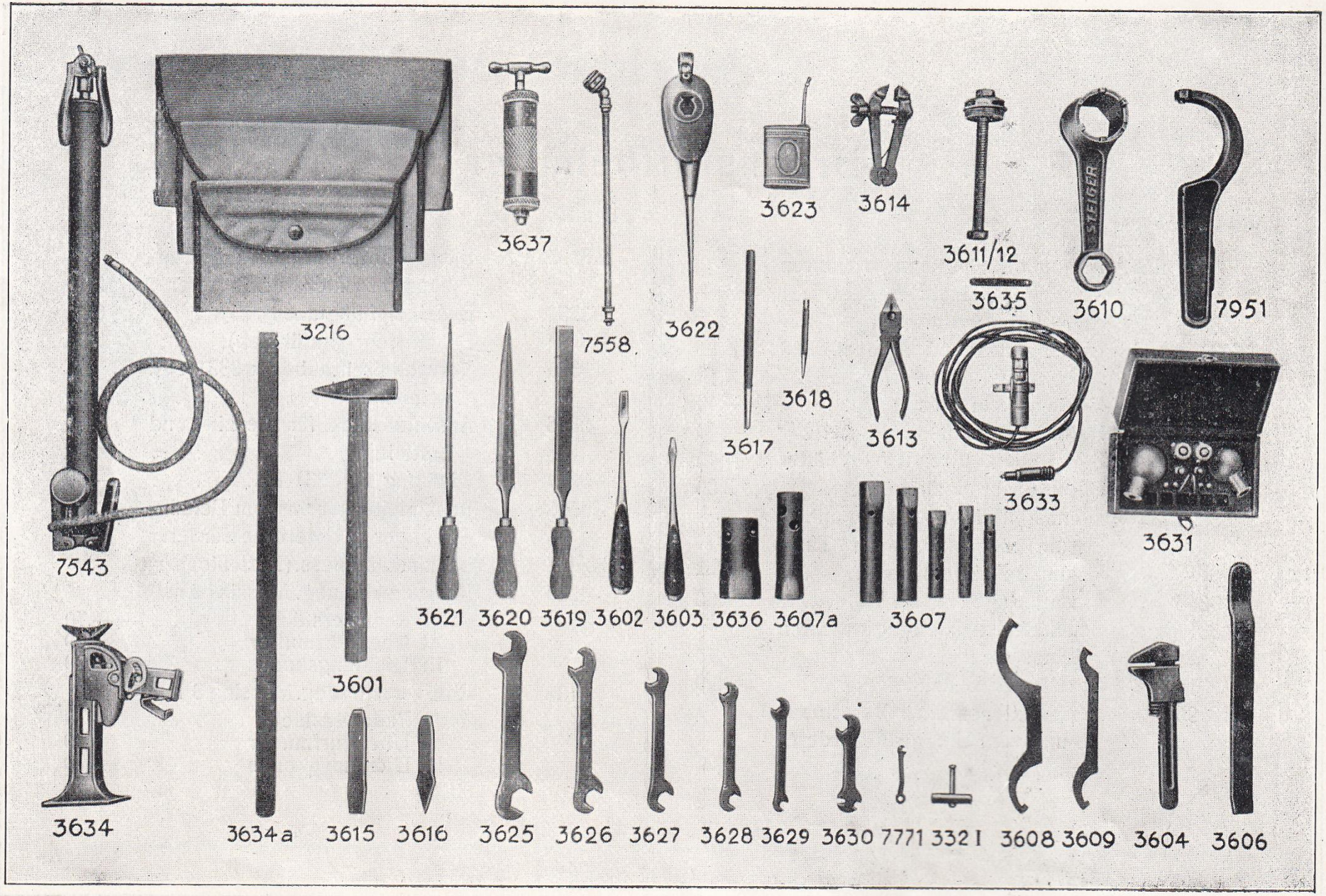
3216
3637
7558
3622
3623
3614
3611/12
3635
3610
7951
7543
3618
3617
3613
3633
3631
3621
3620
3619
3602
3603
3636
3607a
3607
3601
3634
3634a
3615
3616
3625
3626
3627
3628
3629
3630
7771
3321
3608
3609
3604
3606

Zubehör

(Werkzeuge)

Stück Nr	Type		RM
3601	PA.	Hammer mit Stiel	1.50
3602	„	Großer Schraubenzieher m. Griff	1.—
3603	„	Kleiner dto.	—.80
3604	„	Verstellbarer Schraubenschlüss. (Mauser)	6.50
3606	„	Montierhebel für Pneumatik .	3.—
3607	„	Ein Satz Steckschlüssel (5 teil.) mit Drehstift	4.—
3607 a	„	Steckschlüssel für Zündkerzen .	— 70
3608	„	Gr. Hackenschlüssel 65×90 mm ∅	1.60
3609	„	Kleiner dto. 30×45 mm ∅	1.20
3610	„	Spezialschlüssel „Steiger“ für Bezintank-Verschraubung und Nabenkapsel	6.50
3611/12	„	Radabzieher mit Kopfschraube	6.50
3613	„	Kombinationszange	1.50
3614	„	Handfeilkloben	2 40
3615	„	Flachmeisel	—.70
3616	„	Kreuzmeisel	—.75
3617	„	Großer Durchschlag	—.35
3618	„	Kleiner dto.	—.25
3619	„	Flachfeile mit Heft	1.40
3620	„	Halbrundfeile dto.	1.40
3621	„	Rundfeile dto.	1.30
3622	„	Ölschmierkanne	1.50

Stück Nr.	Type		RM
3623	PA.	Petroleum-Spritzkännchen . .	—.75
3625	„	Gabelschlüssel 23/26 SW . . .	1.90
3626	„	dto. 19/21 SW.	1.40
3627	„	dto. 16/18 „	1.10
3628	„	dto. 13/15 „	—.90
3629	„	dto. 10/12 „	—.70
3630	„	Schlüssel für Ventilstößel . . .	—.70
3631	„	Ersatzteilkästchen f. elektrische Ausrüstung	.....
3633	„	Handlampe J 25 komplett . .	.....
3095	„	Glühbirne 12 V. 3 K. dazu . .	.....
3634 / 3634a	„	Wagenheber mit Hebel . . .	.....
3635	„	Einstellehre für Kupplung . .	1.20
3636	„	Steckschlüssel z. Verschraubung zum Überdruckventil	1.30
3637	„	Fettpresse mit Schlauch . . .	.....
7558	LN.	Schlauch allein	.....
7951	„	Rudge-Radschlüssel Type 52 .	8.40 netto
3216	PA.	Segeltuch-Taschen, klein, mittel und groß pr. Satz	.....
3321	„	Vergaserschlüssel	—.50
7771	LN.	Magnetschlüssel	—.50
7543	„	Luftpumpe mit Manometer und Schlauch, etc.	.....

Preise für Federblätter:

1.	Federblatt für Vorderfeder mit Augen und Büchsen	Mk. 14,50
2.	„ „ „ ohne „ „ „	„ 6,10
3.	„ „ „ „ „ „ „	„ 5,20
4.	„ „ „ „ „ „ „	„ 4,20
5.	„ „ „ „ „ „ „	„ 3,20
6.	„ „ „ „ „ „ „	„ 2,50
7.	„ „ „ „ „ „ „	„ 1,70
8.	„ „ „ „ „ „ „	„ 1,20

1.	Federblatt für Hinterfeder mit Augen und Büchsen	Mk. 24,50
2.	„ „ „ ohne „ „ „	„ 10,40
3.	„ „ „ „ „ „ „	„ 9,50
4.	„ „ „ „ „ „ „	„ 8,50
5.	„ „ „ „ „ „ „	„ 7,50
6.	„ „ „ „ „ „ „	„ 6,80
7.	„ „ „ „ „ „ „	„ 6,—
8.	„ „ „ „ „ „ „	„ 4,50
9.	„ „ „ „ „ „ „	„ 3,50
10.	„ „ „ „ „ „ „	„ 2,50
11.	„ „ „ „ „ „ „	„ 2,—
12.	„ „ „ „ „ „ „	„ 1,50

J. Ludwig, Düsseldorf